BUDOWA POCHYLNI PRZY BUDYNKU MIESZKALNYM WIELORODZINNYM DLA OSÓB NIEPEŁNOSPRAWNYCH PORUSZAJĄCYCH SIĘ NA WÓZKACH INWALIDZKICH
dz. nr 13/2, AM-24, ob. Plac Grunwaldzki
Projekt: Tomasz Łąk Biuro Inżynieryjne, ul. Kowalska 58/41, 51-423 Wrocław

Stadium	**PROJEKT BUDOWLANY**		
Nazwa inwestycji	**PRZEBUDOWA STREFY WEJŚCIOWEJ ORAZ BUDOWA POCHYLNI PRZY BUDYNKU MIESZKALNYM WIELORODZINNYM DLA OSÓB NIEPEŁNOSPRAWNYCH PORUSZAJĄCYCH SIĘ NA WÓZKACH INWALIDZKICH**		
Kategoria obiektu	XIII		
Adres inwestycji	POMORSKA 8		
Numery działek	13/2		
Obręb geodezyjny	PLAC GRUNWALDZKI		
Arkusz mapy	24		
Inwestor	**Wspólnota Mieszkaniowa "Trójka" we Wrocławiu**	*Adres*	ul. Pomorska 6/34 50-218 Wrocław
Jednostka projektowa	**Tomasz Łąk Biuro Inżynieryjne** tel. 604 458 242 biuro@biin.pl	*Adres*	ul. Kowalska 58/41 51-423 Wrocław BIIN

URZĄD MIEJSKI WROCŁAWIA
WYDZIAŁ
ARCHITEKTURY I BUDOWNICTWA
50-141 Wrocław, pl. Nowy Targ 1-8
przegn. pod nr 24/17
(18)

Załącznik do decyzji
z dnia 11.01.17 Nr 127/17
WAB-B1.6740.1792.2016.BB-2
NR KANC. 43254/2016
Z up. PREZYDENTA
Aleksandra Nespiak
DYREKTOR WYDZIAŁU
Architektury i Budownictwa

PROJEKTANCI			
ARCHITEKTURA:			
Projektant: dr inż. arch. **KAJETAN SADOWSKI** Upr. nr 62/09/DOIA		Sprawdzający: mgr inż. arch. **ANDRZEJ ZORA** Upr. nr 46/06/DOIA	
KONSTRUKCJA:			
Opracowanie: mgr inż. **Tomasz Łąk** Upr. nr 426/01/DUW		Sprawdzający: mgr inż. **Tadeusz Gołębiewski** Upr. nr 104/80/WBPP	
INSTALACJE SANITARNE:			
Opracowanie: mgr inż. **Piotr Peregudowski** Upr. nr 333/DOŚ/13		Sprawdzający: mgr inż. **Anna Karpicka** Upr. nr 125/DOŚ/10	
INSTALACJE GAZOWE:			
Opracowanie: mgr inż. **Piotr Peregudowski** Upr. nr 333/DOŚ/13		Sprawdzający: mgr inż. **Anna Karpicka** Upr. nr 125/DOŚ/10	

WROCŁAW, Grudzień 2016

OŚWIADCZENIE PROJEKTANTÓW O SPORZĄDZENIU PROJEKTU ZGODNIE Z OBOWIĄZUJĄCYMI PRZEPISAMI I ZASADAMI WIEDZY TECHNICZNEJ

Na podstawie art. 20 ust. 4 ustawy z dnia 8 sierpnia 2016 r. Prawo Budowlane (jednolity tekst Dz.U. z 2016 r. poz. 290) oświadczamy, że projekt budowlany pt.:

PRZEBUDOWA STREFY WEJŚCIOWEJ ORAZ BUDOWA POCHYLNI PRZY BUDYNKU MIESZKALNYM WIELORODZINNYM DLA OSÓB NIEPEŁNOSPRAWNYCH PORUSZAJĄCYCH SIĘ NA WÓZKACH INWALIDZKICH

Został sporządzony zgodnie z obowiązującymi przepisami oraz zasadami wiedzy technicznej.

AUTORZY PROJEKTU:				
Zakres opr.	Imię i nazwisko	Specjalność	Nr	Podpis
ARCHITEKTURA:				
Projektant:	dr inż. arch. **KAJETAN SADOWSKI**	architektura	**62/09/DOIA**	
Sprawdzający:	mgr inż. arch. **ANDRZEJ ZORA**	architektura	**46/06/DOIA**	
				12.2016

BUDOWA POCHYLNI PRZY BUDYNKU MIESZKALNYM WIELORODZINNYM DLA OSÓB NIEPEŁNOSPRAWNYCH PORUSZAJĄCYCH SIĘ NA WÓZKACH INWALIDZKICH
dz. nr 13/2, AM-24, ob. Plac Grunwaldzki
Projekt: Tomasz Łąk Biuro Inżynieryjne, ul. Kowalska 58/41, 51-423 Wrocław

SPIS ZAWARTOŚCI PROJEKTU

Dział	Tytuł			Str.
STRONY TYTUŁOWE				
	STRONA TYTUŁOWA / OŚWIADCZENIE			1.1 / 1.2
	SPIS ZAWARTOŚCI PROJEKTU			2
	SPIS DOKUMENTÓW FORMALNO-PRAWNYCH			3
	DOKUMENTY FORMALNO-PRAWNE			4
ZAGOSPODAROWANIE TERENU				
	1. PRZEDMIOT INWESTYCJI			5
	2. ISTNIEJĄCE ZAGOSPODAROWANIE TERENU			5
	3. PROJEKTOWANE ZAGOSPODAROWNIE TERENU			5
	4. ZESTAWIENIE POWIERZCHNI			6
	5. OCHRONA ZABYTKÓW			6
	6. WPŁYW EKSPLOATACJI GÓRNICZEJ			6
	7. ZAGROŻENIA DLA ŚRODOWISKA			6
	8. ZABEZPIECZENIE ISTNIEJĄCYCH PRZYŁĄCZY			6
	9. ZESTAWIENIE RYSUNKÓW			6
	ZAGOSPODAROWANIE TERENU	1:500	1605PBW001	7
PROJEKT ARCHITEKTONICZNO-BUDOWLANY				
	1. PRZEZNACZENIE I PROGRAM UŻYTKOWY			8
	2. CHARAKTERYSTYCZNE PARAMETRY TECHNICZNE			8
	3. FORMA ARCHITEKTONICZNA I FUNKCJA			8
	4. SPOSÓB DOSTOSOWANIA DO KRAJOBRAU I OTACZAJĄCEJ ZABUDOWY			8
	5. UKŁAD KONSTRUKCYJNY			8
	6. KORZYSTANIE Z OBIEKTU PRZEZ OSOBY NIEPEŁNOSPRAWNE			9
	7. ROZWIĄZANIA KONSTRUKCYJNO-MATERIAŁOWE			9
	8. WPŁYW OBIEKTU NA ŚRODOWISKO			9
	9. WARUNKI OCHRONY PRZECIWPOŻAROWEJ			9
	10. INFORMACJA BIOZ			9
	11. INFORMACJA O OBSZARZE ODDZIAŁYWANIA OBIEKTU			10
	12. ZESTAWIENIE RYSUNKÓW			10
	CZĘŚĆ RYSUNKOWA:			
	Rysunek:	Skala	Numer	
	STAN ISTNIEJĄCY - RZUT I PRZEKRÓJ	1:50	1605PBW002	11
	ELEWACJA	1:50	1605PBW003	12
	PROJEKT - RZUT I PRZEKRÓJ	1:50	1605PBW004	13
	PROJEKT - DETAL 1	1:10	1605PBW005	14
	KONSTRUKCJA WSPORCZA POD ISTNIEJĄCY DASZEK PRZY KLATCE SCHODOWEJ	1:20	1605PBW006	15

SPIS DOKUMENTÓW FORMALNO-PRAWNYCH

Dział	Dokument	Str.
Wojewódzki Dolnośląski Konserwator Zabytków	Opinia nr WZA.5183.5935.2016.AZ z dn. 07.12.2016 r.	
Kataster	Mapa do celów projektowych	
Izba samorządowa	Uprawnienia i zaświadczenia o przynależności do Izb	

50-243 Wrocław, ul. Władysława Łokietka 1
tel. (071) 343-65-01, 344-35-92, fax 344-14-49

WZA.5183.5935.2016.AZ
rkp-35228,46450-2016

Wrocław, 07.12.2016r.

Pan Tomasz Łąk
ul. Kowalska 58/41
Wrocław

Dot.: opinii w zakresie ochrony zabytków archeologicznych w związku z budową pochylni dla osób niepełnosprawnych, przy ul. Pomorskiej 8 we Wrocławiu.

W odpowiedzi na pismo wpł. dnia 19.09.2016r. z załącznikiem wpł. 05.12.2016r. w sprawie jak wyżej informuję, że opiniuję pozytywnie przedmiotowe zamierzenie z następującymi zastrzeżeniami:

- w razie odkrycia podczas robót ziemnych obiektów nieruchomych bądź ruchomych zabytków archeologicznych (bądź przedmiotów, co do których istnieje przypuszczenie, że są zabytkami) Inwestor zobowiązany jest przerwać prace mogące uszkodzić ten przedmiot, zabezpieczyć go przy pomocy dostępnych środków oraz niezwłocznie powiadomić Dolnośląskiego Wojewódzkiego Konserwatora Zabytków. W tym przypadku zostaną podjęte ratownicze badania wykopaliskowe, prowadzone przez uprawnionego archeologa, za pozwoleniem Dolnośląskiego Wojewódzkiego Konserwatora Zabytków. W trakcie ewentualnych ratowniczych badań archeologicznych wszelkie odkryte przedmioty zabytkowe oraz obiekty nieruchome, nawarstwienia kulturowe podlegają ochronie w myśl przepisów ustawy z dnia 23 lipca 2003 r. o ochronie zabytków i opiece nad zabytkami (tj. Dz. U. z 2014 r. poz. 1446).

Niniejszą opinię należy włączyć do dokumentacji projektowej.

Dolnośląski
Wojewódzki Konserwator Zabytków
we Wrocławiu

mgr Barbara Nowak-Obelinda

Otrzymują:
1. Adresat
2. a/at-ka Wrocław, ul. Pomorska 8

Scanned by CamScanner

41

Do zgodności z oryginałem

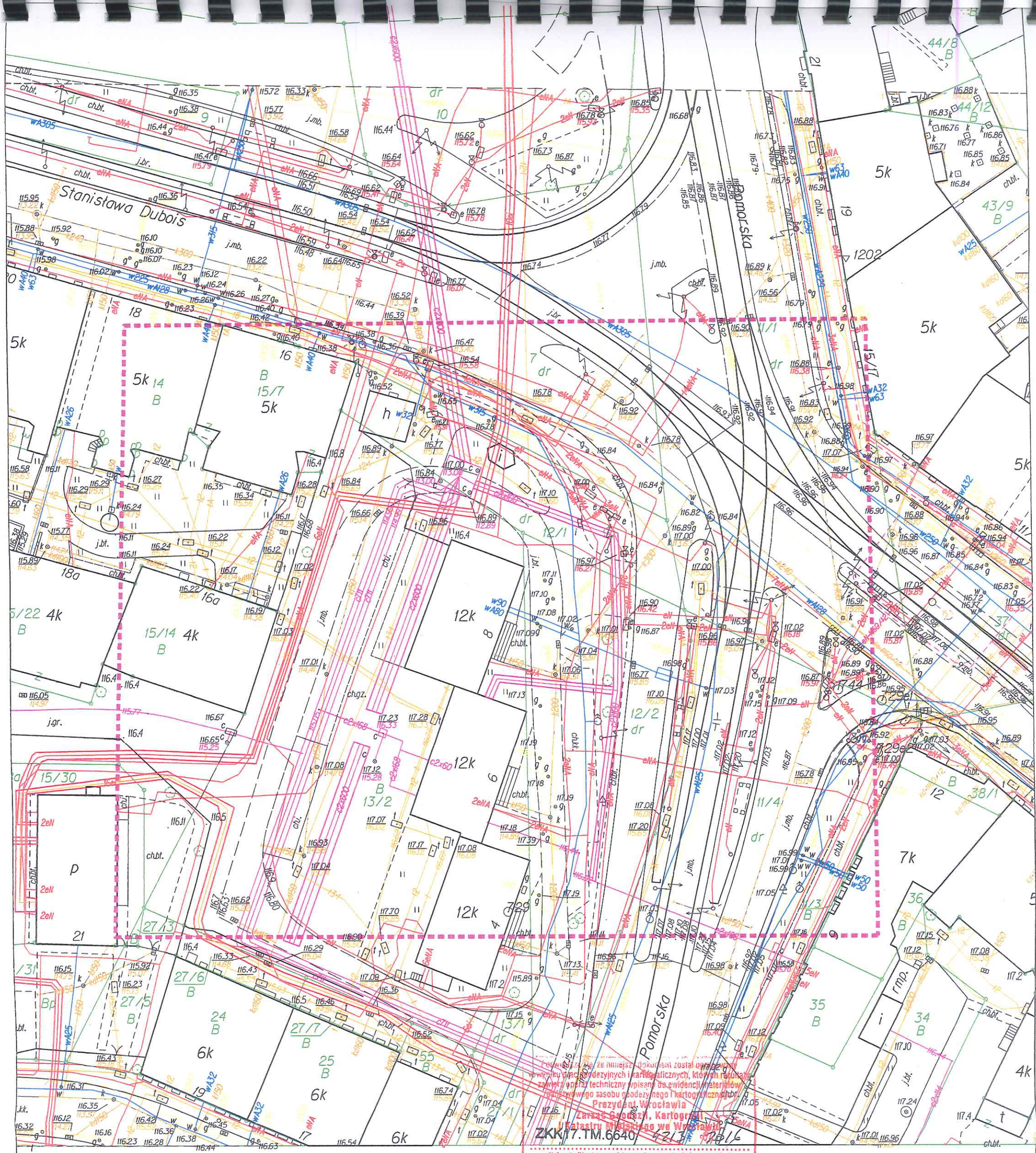

WROCŁAW 026401_1

Obręb Plac Grunwaldzki 0005
ul. Pomorska, dz. nr 13/2 AM-24
Nr sekcji 6.149.12.23.4.3
Skala 1:500

MAPA DO CELÓW PROJEKTOWYCH

1. Mapa wektorowa opracowana w technologii numerycznej w środowisku MicroStation na podstawie matrycy mapy zasadniczej.
2. Układ współrzędnych "2000".
3. Poziom odniesienia : "Kronsztadt 1986".
4. Mapa została wykonana bez ustalania obciążeń gruntów służebnościami gruntowymi ujawnionymi w księgach wieczystych, gdyż charakter projektowanej inwestycji nie wpływa na sposób ich zagospodarowania.
5. Obszar aktualizacji zaznaczono fioletowy linią przerywaną .
6. Projektowane szczegóły oznaczono ciemnozielonym kolorem.

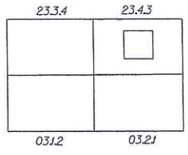

05 PLAC GRUNWALDZKI

Wrocław, dn. 10.08.2016

Nr ID: ZKK17.TM.6640.4213.2016

IZBA ARCHITEKTÓW
RZECZYPOSPOLITEJ POLSKIEJ

DOLNOŚLĄSKA OKRĘGOWA IZBA ARCHITEKTÓW

OKRĘGOWA KOMISJA KWALIFIKACYJNA

L.dz. DOIA/72/2010
sygnatura akt: OKK/7131/92/2009

Wrocław, dnia 08.01.2010 r.

DECYZJA

Na podstawie art. 12 ust. 1 pkt 1 i ust. 2, art. 13 ust. 1 pkt 1 i art. 14 ust. 1 pkt 1 ustawy z dnia 7 lipca 1994 r. - Prawo budowlane (tekst jednolity: Dz. U. z 2006 r. Nr 156, poz. 1118 z późn. zm.), art. 11 i 24 ust. 1 pkt 2 ustawy z dnia 15 grudnia 2000 r. o samorządach zawodowych architektów, inżynierów budownictwa oraz urbanistów (Dz. U. z 2001 r. Nr 5, poz. 42 z późn. zm.) oraz art.104 i 107 § 1 i 4 ustawy z dnia 14 czerwca 1960 r. - Kodeks postępowania administracyjnego (tekst jednolity: Dz. U. z 2000 r. Nr 98, poz. 1071 z późn. zm.) oraz § 11 ust. 1 pkt 1 rozporządzenia Ministra Transportu i Budownictwa z dnia 28 kwietnia 2006 r. w sprawie samodzielnych funkcji technicznych w budownictwie (Dz. U. z 2006 r. Nr 83, poz. 578 z późn. zmianami),

Okręgowa Komisja Kwalifikacyjna Dolnośląskiej Okręgowej Izby Architektów

stwierdza, że

Pan mgr inż. arch. Kajetan Piotr Sadowski

posiada odpowiednie wykształcenie techniczne i praktykę zawodową

i nadaje

UPRAWNIENIA BUDOWLANE

w specjalności architektonicznej do projektowania bez ograniczeń

nr ewidencyjny 62/09/DOIA

Decyzja niniejsza uwzględnia w całości żądanie strony i nie wymaga uzasadnienia.

Od niniejszej decyzji przysługuje odwołanie do Krajowej Komisji Kwalifikacyjnej Izby Architektów. Odwołanie wnosi się za pośrednictwem Okręgowej Komisji Kwalifikacyjnej DOIA, w terminie 14 dni od dnia doręczenia decyzji.

Włodzimierz Wilczewski - przewodniczący OKK

Leszek Link - wiceprzewodniczący OKK

Juliusz Modlinger - sekretarz OKK

Elżbieta Cegielska - członek OKK

Jerzy Chmiel - członek OKK

Krzysztof Czerkas - członek OKK

Wanda Grochocka - członek OKK

Jan Matkowski - członek OKK

Otrzymują:
1. Pan Kajetan Sadowski
   ul. Franciszka Karpińskiego 3, 51-144 Wrocław
2. Główny Inspektor Nadzoru Budowlanego
3. Dolnośląska Okręgowa Rada Izby Architektów
4. a/a

Kajetan Sadowski
• ARCHITEKT •
upr. bud. do projektowania w specj. architektonicznej bez ograniczeń
nr ewid. 62/09/DOIA

4.3

za zgodność z oryginałem

IZBA ARCHITEKTÓW
RZECZYPOSPOLITEJ POLSKIEJ

Dolnośląska Okręgowa Rada Izby Architektów RP

ZAŚWIADCZENIE - ORYGINAŁ

(wypis z listy architektów)

Dolnośląska Okręgowa Rada Izby Architektów RP zaświadcza, że:

mgr inż. arch. Kajetan Piotr Sadowski

posiadający kwalifikacje zawodowe do pełnienia samodzielnych funkcji technicznych w budownictwie w specjalności architektonicznej i w zakresie posiadanych uprawnień nr **62/09/DOIA**, jest wpisany na listę członków Dolnośląskiej Okręgowej Izby Architektów RP pod numerem: **DS-1351.**

Członek czynny od: 16-03-2010 r.

Data i miejsce wygenerowania zaświadczenia: 22-01-2016 r. Wrocław.

Zaświadczenie jest ważne do dnia: **31-12-2016 r.**

Podpisano elektronicznie w systemie informatycznym Izby Architektów RP przez:
Zbigniew Maćków, Przewodniczący Okręgowej Rady Izby Architektów RP.

Nr weryfikacyjny zaświadczenia:

DS-1351-C7A8-55CC-715A-37D7

Dane zawarte w niniejszym zaświadczeniu można sprawdzić podając nr weryfikacyjny zaświadczenia w publicznym serwisie internetowym Izby Architektów: www.izbaarchitektow.pl lub kontaktując się bezpośrednio z właściwą Okręgowa Izbą Architektów RP.

za zgodność z oryginałem

4.4

IZBA ARCHITEKTÓW
RZECZYPOSPOLITEJ POLSKIEJ

DOLNOŚLĄSKA OKRĘGOWA IZBA ARCHITEKTÓW
OKRĘGOWA KOMISJA KWALIFIKACYJNA

L.dz. DOIA /29/2007
sygnatura akt: OKK/7131/20/02/06

Wrocław, dnia 11.01.2007 r.

D E C Y Z J A

Na podstawie art. 12 ust. 1 pkt 1 i ust. 2, art. 13 ust. 1 pkt 1 i art. 14 ust. 1 pkt 1 ustawy z dnia 7 lipca 1994 r. - Prawo budowlane (tekst jednolity: Dz. U. z 2006 r. Nr 156, poz. 1118; dalsze zmiany: Dz. U. z 2006 r. Nr 170, poz. 1217), art. 11 i 24 ust. 1 pkt 2 ustawy z dnia 15 grudnia 2000 r. o samorządach zawodowych architektów, inżynierów budownictwa oraz urbanistów (Dz. U. z 2001 r. Nr 5, poz. 42 dalsze zmiany : Dz.U. z 2002 r. Nr 23, poz. 221 i Nr 153, poz. 1271 i Nr 240, poz. 2052, z 2003 r. Nr 124, poz. 1152 i Nr 190, poz. 1864, z 2004 r. Nr 141, poz. 1492 oraz z 2005 r. Nr 150, poz. 1247) oraz art.104 i 107 § 1 i 4 ustawy z dnia 14 czerwca 1960 r. - Kodeks postępowania administracyjnego (tekst jednolity: Dz. U. z 2000 r. Nr 98, poz. 1071; dalsze zmiany: Dz. U. z 2001 r. Nr 49, poz. 509, z 2002 r. Nr 113, poz. 984, Nr 153, poz. 1271, i Nr 169, poz. 1387, z 2003 r. Nr 130, poz. 1188, z 2004 r. Nr 162, poz. 1692 oraz z 2005 r. Nr 64, poz. 565 i Nr 78, poz. 682) oraz § 11 ust. 1 pkt 1 rozporządzenia Ministra Transportu i Budownictwa z dnia 28 kwietnia 2006 r. w sprawie samodzielnych funkcji technicznych w budownictwie (Dz. U. z 2006 r. Nr 83, poz. 578),

Okręgowa Komisja Kwalifikacyjna Dolnośląskiej Okręgowej Izby Architektów

s t w i e r d z a, ż e

Pan mgr inż. arch. Andrzej Piotr ZORA

posiada odpowiednie wykształcenie techniczne i praktykę zawodową

i n a d a j e

UPRAWNIENIA BUDOWLANE

w specjalności architektonicznej do projektowania bez ograniczeń

nr ewidencyjny 46/06/DOIA

Decyzja niniejsza uwzględnia w całości żądanie strony i nie wymaga uzasadnienia.

Od niniejszej decyzji przysługuje odwołanie do Krajowej Komisji Kwalifikacyjnej Izby Architektów. Odwołanie wnosi się za pośrednictwem Okręgowej Komisji Kwalifikacyjnej DOIA, w terminie 14 dni od dnia doręczenia decyzji.

Włodzimierz Wilczewski - przewodniczący OKK
Leszek Link - v-ce przewodniczący OKK
Juliusz Modlinger - sekretarz OKK
Elżbieta Cegielska - członek OKK
Jerzy Chmiel - członek OKK
Krzysztof Czerkas - członek OKK
Wanda Grochocka - członek OKK
Piotr Kociołek - członek OKK
Jan Matkowski - członek OKK

Otrzymują:

1.Pan Andrzej Piotr Zora, ul.Gałczyńskiego 46/2, 59-700 Bolesławiec
2. Główny Inspektor Nadzoru Budowlanego
3. Dolnośląska Okręgowa Rada Izby Architektów
4. A/a

45

za zgodność z oryginałem

IZBA ARCHITEKTÓW
RZECZYPOSPOLITEJ POLSKIEJ

Dolnośląska Okręgowa Rada Izby Architektów RP

ZAŚWIADCZENIE - ORYGINAŁ

(wypis z listy architektów)

Dolnośląska Okręgowa Rada Izby Architektów RP zaświadcza, że:

mgr inż. arch. Andrzej Piotr Zora

posiadający kwalifikacje zawodowe do pełnienia samodzielnych funkcji technicznych w budownictwie w specjalności architektonicznej i w zakresie posiadanych uprawnień nr **46/06/DOIA**, jest wpisany na listę członków Dolnośląskiej Okręgowej Izby Architektów RP pod numerem: **DS-1135.**

Członek czynny od: 26-06-2007 r.

Data i miejsce wygenerowania zaświadczenia: 10-08-2016 r. Wrocław.

Zaświadczenie jest ważne do dnia: **31-12-2016 r.**

Podpisano elektronicznie w systemie informatycznym Izby Architektów RP przez:
Zbigniew Maćków, Przewodniczący Okręgowej Rady Izby Architektów RP.

Nr weryfikacyjny zaświadczenia:

DS-1135-3C36-6AA7-E24E-Y2E1

Dane zawarte w niniejszym zaświadczeniu można sprawdzić podając nr weryfikacyjny zaświadczenia w publicznym serwisie internetowym Izby Architektów: www.izbaarchitektow.pl lub kontaktując się bezpośrednio z właściwą Okręgową Izbą Architektów RP.

za zgodność z oryginałem

4,6

DOLNOŚLĄSKA
OKRĘGOWA
I Z B A
INŻYNIERÓW
BUDOWNICTWA

OKRĘGOWA KOMISJA KWALIFIKACYJNA

OKK.7131.7132-341/2013/13

Wrocław, dnia 16 grudnia 2013 r.

DECYZJA

Na podstawie art. 24 ust. 1 pkt 2 ustawy z dnia 15 grudnia 2000r. o samorządach zawodowych architektów, inżynierów budownictwa oraz urbanistów *(Dz.U. z 2001r. Nr 5, poz. 42, z późn. zm.)*, art.12 ust. 3, art. 13 ust. 1 pkt 1 i 2 i ust. 2, art. 14 ust. 1 pkt 4 ustawy z dnia 7 lipca 1994r. Prawo budowlane *(Dz.U. z 2010r. Nr 243, poz. 1623, z późn. zm.)* i § 11 ust 1 pkt 1 rozporządzenia Ministra Transportu i Budownictwa z dnia 28 kwietnia 2006r. w sprawie samodzielnych funkcji technicznych w budownictwie *(Dz.U. Nr 83, poz. 578, z późn. zm.)*, po ustaleniu, że zostały spełnione warunki w zakresie przygotowania zawodowego oraz po złożeniu egzaminu na uprawnienia budowlane z wynikiem pozytywnym

Pan Piotr Adam Peregudowski

magister inżynier inżynierii środowiska
urodzony dnia 4 września 1965 r. w Oławie

otrzymuje

UPRAWNIENIA BUDOWLANE
numer ewidencyjny 333/DOŚ/13

w specjalności instalacyjnej w zakresie sieci, instalacji i urządzeń cieplnych, wentylacyjnych, gazowych, wodociągowych i kanalizacyjnych do projektowania i do kierowania robotami budowlanymi bez ograniczeń

Pan Piotr Adam Peregudowski jest uprawniony:
W specjalności **instalacyjnej w zakresie sieci, instalacji i urządzeń cieplnych, wentylacyjnych, gazowych, wodociągowych i kanalizacyjnych** - na podstawie art. 12 ust. 1 pkt 1, 2 i art. 13 ust. 3 i 4 ustawy Prawo budowlane, w związku z § 23 ust. 1 rozporządzenia Ministra Transportu i Budownictwa z dnia 28 kwietnia 2006r. w sprawie samodzielnych funkcji technicznych w budownictwie - do:

1) projektowania obiektu budowlanego i kierowania budową lub innymi robotami budowlanymi związanymi z obiektem budowlanym, takim jak: sieci i instalacje cieplne, wentylacyjne, gazowe, wodociągowe i kanalizacyjne, z doborem właściwych urządzeń w projekcie budowlanym oraz ich instalowaniem w procesie budowy lub remontu,
2) sprawdzania projektów budowlanych i sprawowania nadzoru autorskiego,
3) kierowania wytwarzaniem konstrukcyjnych elementów budowlanych oraz nadzoru i kontroli technicznej wytwarzania tych elementów,
4) wykonywania nadzoru inwestorskiego,
5) sprawowania kontroli technicznej utrzymania obiektów budowlanych z zastrzeżeniem art. 62 ust. 5 ustawy,

bez ograniczeń w zakresie w/w specjalności.

Na podstawie § 15 w/w rozporządzenia Ministra Transportu i Budownictwa z dnia 28 kwietnia 2006r. w sprawie samodzielnych funkcji technicznych w budownictwie - uprawnienia niniejsze uprawniają do sporządzania projektów zagospodarowania działki lub terenu w zakresie specjalności instalacyjnej w zakresie sieci, instalacji i urządzeń cieplnych, wentylacyjnych, gazowych, wodociągowych i kanalizacyjnych.

za zgodność
z oryginałem

47

UZASADNIENIE

Okręgowa Komisja Kwalifikacyjna Dolnośląskiej Okręgowej Izby Inżynierów Budownictwa we Wrocławiu na podstawie protokołów z postępowania kwalifikacyjnego oraz z przeprowadzonego egzaminu stwierdza, że Pan Piotr Adam Peregudowski posiada wymagane prawem: wykształcenie i praktykę zawodową oraz uzyskał pozytywny wynik egzaminu - konieczne do uzyskania uprawnień budowlanych w specjalności instalacyjnej w zakresie sieci, instalacji i urządzeń cieplnych, wentylacyjnych, gazowych, wodociągowych i kanalizacyjnych do projektowania i do kierowania robotami budowlanymi bez ograniczeń.

Pouczenie

1. Zgodnie z art. 12 ust. 7 w/w ustawy Prawo budowlane – podstawę do wykonywania samodzielnych funkcji technicznych w budownictwie stanowi wpis, w drodze decyzji, do centralnego rejestru Głównego Inspektora Nadzoru Budowlanego oraz wpis na listę członków właściwej izby samorządu zawodowego, potwierdzony zaświadczeniem wydanym przez tę izbę, z określonym w nim terminem ważności.
2. Od niniejszej decyzji służy odwołanie do Krajowej Komisji Kwalifikacyjnej Polskiej Izby Inżynierów Budownictwa w Warszawie, za pośrednictwem Okręgowej Komisji Kwalifikacyjnej DOIIB we Wrocławiu w terminie 14 dni od dnia jej doręczenia.

Otrzymują:
1. Pan Piotr Adam Peregudowski
   Ul. Sybiraków 6
   55-200 Oława
2. Okręgowa Rada Izby
3. Główny Inspektor
   Nadzoru Budowlanego
4. a/a

Skład orzekający OKK

DOLNOŚLĄSKA OKRĘGOWA IZBA INŻYNIERÓW BUDOWNICTWA
Prof. dr inż. Kazimierz Czapliński
Przewodniczący
Okręgowej Komisji Kwalifikacyjnej

1. prof. dr inż. Kazimierz Czapliński
2. dr inż. Zofia Zwierzchowska
3. mgr inż. Małgorzata Mikołajewska-Janiaczyk

4.8

POLSKA IZBA INŻYNIERÓW BUDOWNICTWA

Zaświadczenie

o numerze weryfikacyjnym:

DOŚ-6SY-2XX-MH9 *

Pan Piotr Peregudowski o numerze ewidencyjnym DOŚ/IS/2603/01
adres zamieszkania ul. 3 Maja 5/4, 55-200 Oława
jest członkiem Dolnośląskiej Okręgowej Izby Inżynierów Budownictwa i posiada wymagane ubezpieczenie od odpowiedzialności cywilnej.
Niniejsze zaświadczenie jest ważne od 2016-01-01 do 2016-12-31.

Zaświadczenie zostało wygenerowane elektronicznie i opatrzone bezpiecznym podpisem elektronicznym weryfikowanym przy pomocy ważnego kwalifikowanego certyfikatu w dniu 2015-11-16 roku przez:

Rainer Bulla, Zastępca Przewodniczącego Rady Dolnośląskiej Okręgowej Izby Inżynierów Budownictwa.

(Zgodnie art. 5 ust 2 ustawy z dnia 18 września 2001 r. o podpisie elektronicznym (Dz. U. 2001 Nr 130 poz. 1450) dane w postaci elektronicznej opatrzone bezpiecznym podpisem elektronicznym weryfikowanym przy pomocy ważnego kwalifikowanego certyfikatu są równoważne pod względem skutków prawnych dokumentom opatrzonym podpisami własnoręcznymi.)

* Weryfikację poprawności danych w niniejszym zaświadczeniu można sprawdzić za pomocą numeru weryfikacyjnego zaświadczenia na stronie Polskiej Izby Inżynierów Budownictwa www.piib.org.pl lub kontaktując się z biurem właściwej Okręgowej Izby Inżynierów Budownictwa.

Podpis jest prawidłowy

za zgodność z oryginałem

4.9

DOLNOŚLĄSKA
OKRĘGOWA
I Z B A
INŻYNIERÓW
BUDOWNICTWA

OKRĘGOWA KOMISJA KWALIFIKACYJNA

OKK.7131-40/2010/10

Wrocław, dnia 01 czerwca 2010 r.

DECYZJA

Na podstawie art. 24 ust. 1 pkt 2 ustawy z dnia 15 grudnia 2000r. o samorządach zawodowych architektów, inżynierów budownictwa oraz urbanistów *(Dz.U. z 2001r. Nr 5, poz. 42, z późn. zm.)*, art. 13 ust. 1 pkt 1 i ust. 2, art. 14 ust. 1 pkt 4 ustawy z dnia 7 lipca 1994r. Prawo budowlane *(Dz.U. z 2006r. Nr 156, poz. 1118, z późn. zm.)* i § 11 ust 1 pkt 1 rozporządzenia Ministra Transportu i Budownictwa z dnia 28 kwietnia 2006r. w sprawie samodzielnych funkcji technicznych w budownictwie *(Dz.U. Nr 83, poz. 578, z późn. zm.)*, w związku z art. 104 Kodeksu postępowania administracyjnego *(Dz.U. z 2000r. Nr 98, poz. 1071, z późn. zm.)*

Okręgowa Komisja Kwalifikacyjna DOIIB
n a d a j e
Pani
Anna Małgorzata Karpicka
magister inżynier z kierunku inżynieria środowiska
urodzona dnia 5 lutego 1978 r. w Kamiennej Górze

UPRAWNIENIA BUDOWLANE
numer ewidencyjny 125/DOŚ/10

w specjalności instalacyjnej w zakresie sieci, instalacji i urządzeń cieplnych, wentylacyjnych, gazowych, wodociągowych i kanalizacyjnych do projektowania bez ograniczeń

U Z A S A D N I E N I E

Okręgowa Komisja Kwalifikacyjna Dolnośląskiej Okręgowej Izby Inżynierów Budownictwa we Wrocławiu na podstawie protokołów z postępowania kwalifikacyjnego oraz z przeprowadzonego egzaminu stwierdza, że Pani Anna Małgorzata Karpicka posiada wymagane prawem: wykształcenie i praktykę zawodową oraz uzyskała pozytywny wynik egzaminu - konieczne do uzyskania uprawnień budowlanych w specjalności instalacyjnej w zakresie sieci, instalacji i urządzeń cieplnych, wentylacyjnych, gazowych, wodociągowych i kanalizacyjnych do projektowania bez ograniczeń.

Szczegółowy zakres uprawnień jest określony na odwrocie niniejszej decyzji.

Pouczenie

1. Zgodnie z art. 12 ust. 7 w/w ustawy Prawo budowlane – podstawę do wykonywania samodzielnych funkcji technicznych w budownictwie stanowi wpis, w drodze decyzji, do centralnego rejestru Głównego Inspektora Nadzoru Budowlanego oraz wpis na listę członków właściwej izby samorządu zawodowego, potwierdzony zaświadczeniem wydanym przez tę izbę, z określonym w nim terminem ważności.
2. Od niniejszej decyzji służy odwołanie do Krajowej Komisji Kwalifikacyjnej Polskiej Izby Inżynierów Budownictwa w Warszawie, za pośrednictwem Okręgowej Komisji Kwalifikacyjnej DOIIB we Wrocławiu w terminie 14 dni od dnia jej doręczenia.

Skład orzekający OKK

DOLNOŚLĄSKA OKRĘGOWA IZBA INŻYNIERÓW BUDOWNICTWA
Prof. dr inż. Kazimierz Czapliński
Przewodniczący
Okręgowej Komisji Kwalifikacyjnej

1. prof. dr inż. Kazimierz Czapliński
2. inż. Elżbieta Suppan
3. mgr inż. Małgorzata Mikołajewska-Janiaczyk

Otrzymują:
1. Pani Anna Małgorzata Karpicka
   Ul. Złotostocka 15
   50-511 Wrocław
2. Okręgowa Rada Izby
3. Główny Inspektor
   Nadzoru Budowlanego
4. a/a

DOLNOŚLĄSKA OKRĘGOWA IZBA INŻYNIERÓW BUDOWNICTWA

4.40

za zgodność z oryginałem

Pani Anna Małgorzata Karpicka jest uprawniona:
W specjalności **instalacyjnej w zakresie sieci, instalacji i urządzeń cieplnych, wentylacyjnych, gazowych, wodociągowych i kanalizacyjnych** - na podstawie art. 12 ust. 1 pkt 1 i art. 13 ust. 4 ustawy Prawo budowlane, w związku z § 23 ust. 1 rozporządzenia Ministra Transportu i Budownictwa z dnia 28 kwietnia 2006r. w sprawie samodzielnych funkcji technicznych w budownictwie - do:

1) projektowania obiektu budowlanego takiego jak: sieci i instalacje cieplne, wentylacyjne, gazowe, wodociągowe i kanalizacyjne, z doborem właściwych urządzeń w projekcie budowlanym,
2) sprawdzania projektów budowlanych i sprawowania nadzoru autorskiego,
3) sprawowania kontroli technicznej utrzymania obiektów budowlanych z zastrzeżeniem art. 62 ust. 5 ustawy

bez ograniczeń w zakresie w/w specjalności.

Na podstawie § 15 w/w rozporządzenia Ministra Transportu i Budownictwa z dnia 28 kwietnia 2006r. w sprawie samodzielnych funkcji technicznych w budownictwie - uprawnienia niniejsze uprawniają do sporządzania projektów zagospodarowania działki lub terenu w zakresie specjalności instalacyjnej w zakresie sieci, instalacji i urządzeń cieplnych, wentylacyjnych, gazowych, wodociągowych i kanalizacyjnych.

Skład orzekający OKK

DOLNOŚLĄSKA OKRĘGOWA IZBA INŻYNIERÓW BUDOWNICTWA
Prof. dr inż. Kazimierz Czapliński
Przewodniczący Okręgowej Komisji Kwalifikacyjnej

1. prof. dr inż. Kazimierz Czapliński
2. inż. Elżbieta Suppan
3. mgr inż. Małgorzata Mikołajewska-Janiaczyk

4.11

POLSKA IZBA INŻYNIERÓW BUDOWNICTWA

Zaświadczenie

o numerze weryfikacyjnym:

DOŚ-YEU-5KA-BMP *

Pani Anna Karpicka o numerze ewidencyjnym DOŚ/IS/0392/10
adres zamieszkania ul. Opolska 43/13, 52-010 Wrocław
jest członkiem Dolnośląskiej Okręgowej Izby Inżynierów Budownictwa i posiada wymagane ubezpieczenie od odpowiedzialności cywilnej.
Niniejsze zaświadczenie jest ważne od 2016-08-01 do 2017-07-31.

Zaświadczenie zostało wygenerowane elektronicznie i opatrzone bezpiecznym podpisem elektronicznym weryfikowanym przy pomocy ważnego kwalifikowanego certyfikatu w dniu 2016-07-11 roku przez:

Eugeniusz Hotała, Przewodniczący Rady Dolnośląskiej Okręgowej Izby Inżynierów Budownictwa.

(Zgodnie art. 5 ust 2 ustawy z dnia 18 września 2001 r. o podpisie elektronicznym (Dz. U. 2001 Nr 130 poz. 1450) dane w postaci elektronicznej opatrzone bezpiecznym podpisem elektronicznym weryfikowanym przy pomocy ważnego kwalifikowanego certyfikatu są równoważne pod względem skutków prawnych dokumentom opatrzonym podpisami własnoręcznymi.)

* Weryfikację poprawności danych w niniejszym zaświadczeniu można sprawdzić za pomocą numeru weryfikacyjnego zaświadczenia na stronie Polskiej Izby Inżynierów Budownictwa www.piib.org.pl lub kontaktując się z biurem właściwej Okręgowej Izby Inżynierów Budownictwa.

4.12

za zgodność z oryginałem

WOJEWODA DOLNOŚLĄSKI

Wrocław, dnia 28 grudnia 2001r.

ABGP.I.U-1.7131.7132-1667/01

D E C Y Z J A

Na podstawie art. 104 § 1 i 2 Kodeksu postępowania administracyjnego (tekst jednolity: Dz. U. z 2000 r. Nr 98, poz. 1071) i art. 12 ust. 3, art. 13 ust. 1 pkt 1 i 2, art. 14 ust. 1 pkt 2 ustawy z dnia 7 lipca 1994 r. - Prawo budowlane (tekst jednolity: Dz. U. z 2000 r. Nr 106, poz. 1126, z późn. zm.) oraz § 9 ust. 1 rozporządzenia Ministra Gospodarki Przestrzennej i Budownictwa z dnia 30 grudnia 1994 r. w sprawie samodzielnych funkcji technicznych w budownictwie (Dz. U. z 1995 r. Nr 8, poz. 38),

n a d a j ę

Panu **Tomaszowi Jackowi Łąkowi**
magistrowi inżynierowi budownictwa
urodzonemu dnia 27 września 1972 we Wrocławiu

UPRAWNIENIA BUDOWLANE
numer ewidencyjny 426/01/DUW

do projektowania i do kierowania robotami budowlanymi bez ograniczeń w specjalności konstrukcyjno-budowlanej

U Z A S A D N I E N I E

Komisja egzaminacyjna powołana przez Wojewodę Dolnośląskiego Zarządzeniem nr 46 z dnia 17 marca 1999 r. (Dz. Urz. Nr 6, poz. 209, z późn. zm.) stwierdziła że, Pan Tomasz Jacek Łąk posiada wymagane prawem wykształcenie i praktykę zawodową konieczną do uzyskania uprawnień budowlanych w w/w specjalności i uzyskał pozytywny wynik egzaminu na uprawnienia budowlane. W związku z powyższym orzekam jak w sentencji.

Od niniejszej decyzji przysługuje odwołanie do Głównego Inspektora Nadzoru Budowlanego za pośrednictwem Wojewody Dolnośląskiego w terminie 14 dni od daty otrzymania decyzji.

Otrzymują:

1. Pan Tomasz Jacek Łąk
   ul. Kowalska 58/41
   51-424 Wrocław
2. Główny Inspektor
   Nadzoru Budowlanego
3. a/a

WOJEWODA DOLNOŚLĄSKI

Z up. Wojewody Dolnośląskiego
Danuta Kidybińska
p.o. Dyrektor Wydziału
Architektury, Budownictwa
i Gospodarki Przestrzennej

za zgodność
z oryginałem

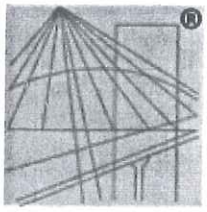

POLSKA
IZBA
INŻYNIERÓW
BUDOWNICTWA

Zaświadczenie

o numerze weryfikacyjnym:

DOŚ-KPB-SRF-4AI *

Pan Tomasz Łąk o numerze ewidencyjnym DOŚ/BO/1805/02
adres zamieszkania ul. Kowalska 58/41, 51-424 Wrocław
jest członkiem Dolnośląskiej Okręgowej Izby Inżynierów Budownictwa i posiada wymagane ubezpieczenie od odpowiedzialności cywilnej.
Niniejsze zaświadczenie jest ważne od 2016-01-01 do 2016-12-31.

Zaświadczenie zostało wygenerowane elektronicznie i opatrzone bezpiecznym podpisem elektronicznym weryfikowanym przy pomocy ważnego kwalifikowanego certyfikatu w dniu 2015-12-15 roku przez:

Eugeniusz Hotała, Przewodniczący Rady Dolnośląskiej Okręgowej Izby Inżynierów Budownictwa.

(Zgodnie art. 5 ust 2 ustawy z dnia 18 września 2001 r. o podpisie elektronicznym (Dz. U. 2001 Nr 130 poz. 1450) dane w postaci elektronicznej opatrzone bezpiecznym podpisem elektronicznym weryfikowanym przy pomocy ważnego kwalifikowanego certyfikatu są równoważne pod względem skutków prawnych dokumentom opatrzonym podpisami własnoręcznymi.)

* Weryfikację poprawności danych w niniejszym zaświadczeniu można sprawdzić za pomocą numeru weryfikacyjnego zaświadczenia na stronie Polskiej Izby Inżynierów Budownictwa www.piib.org.pl lub kontaktując się z biurem właściwej Okręgowej Izby Inżynierów Budownictwa.

za zgodność
z oryginałem

Podpis jest prawidłowy

URZĄD WOJEWÓDZTWA WROCŁAWSKIEGO
i Miasta Wrocławia
we Wrocławiu
pl. Powstańców Warszawy 1
50-951 Wrocław
(pieczęć)
/8/ 0514377

Wrocław, dnia 24 maja 1980 r.

Nr. 104/80/WBPP

DECYZJA O STWIERDZENIU PRZYGOTOWANIA ZAWODOWEGO
do pełnienia samodzielnych funkcji technicznych w budownictwie

Na podstawie § 6ust.2, § 4 ust.2, § 7. i § 13 ust. 1 pkt 2 lit. ..... rozporządzenia Ministra Gospodarki Terenowej i Ochrony Środowiska z dnia 20 lutego 1975 r. w sprawie samodzielnych funkcji technicznych w budownictwie (Dz.U. Nr 8, poz. 46) stwierdza się, że:

Obywatel (ka) Tadeusz GOŁĘBIEWSKI
(imię i nazwisko)

inżynier budownictwa lądowego
(tytuł naukowy — zawodowy)

urodzony (a) dnia 22 kwietnia 1950 r. w Wrocławiu

posiada przygotowanie zawodowe upoważniające do wykonywania samodzielnej funkcji

projektanta
(rodzaj funkcji)

w specjalności konstrukcyjno-budowlanej
(rodzaj specjalności techniczno-budowlanej)

w zakresie

(specjalizacja zawodowa)

MA-BUA/14
CWD MA-BUA-14 zam. 10007-Kw-W-76 WDA zam. 218-KI 50.000 piśm. 71g

za zgodność
z oryginałem

ywatel (ka) Tadeusz Gołębiowski jest upoważniony (a) do:
(imię i nazwisko)

1. do sporządzania projektów w zakresie rozwiązań konstrukcyjno-budowlanych budynków oraz innych budowli,z wyłączeniem linii,węzłów i stacji kolejowych,dróg oraz lotniskowych dróg startowych i manipulacyjnych,mostów,budowli hydrotechnicznych i melioracji wodnych,
2. do sporządzania w budownictwie osób fizycznych projektów w zakresie rozwiązań architektonicznych:
   a/ budynków inwentarskich i gospodarczych,adaptacji projektów typowych i powtarzalnych innych budynków oraz sporządzania planów zagospodarowania działki związanych z realizacją tych budynków,
   b/ budowli nie będących budynkami,
3. w budownictwie osób fizycznych - do kierowania,nadzorowania i kontrolowania budowy,kierowania i kontrolowania wytwarzania konstrukcyjnych elementów budowlanych oraz oceniania i badania stanu technicznego obiektów budowlanych.

GŁ. ARCHITEKT
Wojewódzkiego Wrocławia
DYREKTOR BIURA
Dr inż. arch. Jan [illegible]

Otrzymuje:
inż.Tadeusz Gołębiowski
51-646 W r o c ł a w
ul.Olszewskiego 82/4

URZĄD WOJEWÓDZTWA WROCŁAWSKIEGO

(podpis i pieczęć)

za zgodność
z oryginałem

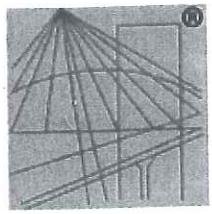

POLSKA
IZBA
INŻYNIERÓW
BUDOWNICTWA

Zaświadczenie

o numerze weryfikacyjnym:

DOŚ-CHQ-LAB-JJW *

Pan Tadeusz Gołębiewski o numerze ewidencyjnym DOŚ/BO/5385/01
adres zamieszkania ul. Olszewskiego 82/4, 51-646 Wrocław
jest członkiem Dolnośląskiej Okręgowej Izby Inżynierów Budownictwa i posiada wymagane ubezpieczenie od odpowiedzialności cywilnej.
Niniejsze zaświadczenie jest ważne od 2016-01-01 do 2016-12-31.

Zaświadczenie zostało wygenerowane elektronicznie i opatrzone bezpiecznym podpisem elektronicznym weryfikowanym przy pomocy ważnego kwalifikowanego certyfikatu w dniu 2015-12-16 roku przez:

Rainer Bulla, Zastępca Przewodniczącego Rady Dolnośląskiej Okręgowej Izby Inżynierów Budownictwa.

(Zgodnie art. 5 ust 2 ustawy z dnia 18 września 2001 r. o podpisie elektronicznym (Dz. U. 2001 Nr 130 poz. 1450) dane w postaci elektronicznej opatrzone bezpiecznym podpisem elektronicznym weryfikowanym przy pomocy ważnego kwalifikowanego certyfikatu są równoważne pod względem skutków prawnych dokumentom opatrzonym podpisami własnoręcznymi.)

* Weryfikację poprawności danych w niniejszym zaświadczeniu można sprawdzić za pomocą numeru weryfikacyjnego zaświadczenia na stronie Polskiej Izby Inżynierów Budownictwa www.piib.org.pl lub kontaktując się z biurem właściwej Okręgowej Izby Inżynierów Budownictwa.

za zgodność
z oryginałem

Podpis jest prawidłowy

OPIS ZAGOSPODAROWANIA TERENU

1. PRZEDMIOT INWESTYCJI

Przedmiotem opracowania jest budowa pochylni dla osób niepełnosprawnych wraz z przebudową strefy wejściowej do budynku mieszkalnego wielorodzinnego przy ul. Pomorskiej 8. Obecnie do budynku prowadzi bieg schodowy na poziom wiatrołapu wykonany z dwóch stopni, które nie umożliwiają dostępu osobom niepełnosprawnym. Ponadto z poziomu wiatrołapu na poziom 1-go piętra prowadzi bieg schodowy o wysokości 8 stopni.

Zakres opracowania obejmuje:

- budowę pochylni dla niepełnosprawnych prowadzący z poziomu terenu (chodnika) na poziom wiatrołapu

- przebudowę strefy wejściowej w tym zmiana obrysu podestu wejściowego, układu schodów wejściowych oraz częściowe wyburzenie ściany zadaszenia strefy wejściowej
- montaż podnośnika platformowego na schodach z wiatrołapu na 1-wsze piętro
- wymiana stolarki wejściowej z drzwi prawych na lewe

Teren inwestycji objęty jest Miejscowym Planem Zagospodarowania Przestrzennego uchwalonym Uchwała nr **IX/180/03** Rady Miejskiej Wrocławia z dn. 15.05.2003 r.

Teren inwestycji oznaczony jest w planie symbolem **A1MU** o przeznaczeniu określanym jako teren mieszkalno-usługowy.

2. ISTNIEJĄCE ZAGOSPODAROWANIE TERENU

Teren dojścia do wejścia do budynku Pomorska 8 jest obecnie zagospodarowany jako utwardzony kostką betonową.

3. PROJEKTOWANE ZAGOSPODAROWANIE TERENU

Projektuje się wykonanie pochylni dla niepełnosprawnych w formie łukowej, zlokalizowanej w całości na działce Inwestora. Część podestu przy strefie wejściowej zostanie przebudowana zgodnie z rysunkiem zagospodarowania terenu.

W zakresie wymagań miejscowego planu zagospodarowania przestrzennego zaprojektowano:

	Projekt:	**Wymagane przez plan miejscowy:**
Przeznaczenie terenu:	Pochylnia do budynku mieszkalnego	§36 - Przeznaczenie podstawowe: teren mieszkalno-usługowy
Obowiązująca linia zabudowy:	Brak zmian w linii zabudowy	Jak na rysunku planu
Ochrona wartości kulturowych:	Projekt nie obejmuje przebudowy elementów chronionych	§17 – Ustala się strefę ochrony konserwatorskiej „B". Ochrona dotyczy: 2.1. – elementów układu przestrzennego 2.2 – obiektów wpisanych do rejestru zabytków 2.3 –obiektów oznaczonych jako do utrzymania w zakresie wartości zabytkowej 2.4 – usunięcie lub przebudowa obiektów kolizyjnych przestrzennie 2.5 – zakaz sytuowania na elewacjach i dachach

		urządzeń technicznych i reklamowych, bez powiązania z formą i detalem obiektu
Ochrona archeologiczna:	Projekt obejmuje wykonanie wykopu do głębokości ok. 1 m.	§18 - Ustala się strefę ochrony archeologicznej „W".

4. ZESTAWIENIE POWIERZCHNI

Powierzchnia zabudowy pochylni:	**5,34 m²**

5. OCHRONA ZABYTKÓW

Projekt obejmuje wykonanie wykopu do głębokości ok. 1 m. przy strefie wejściowej budynku. Z uwagi na niewielki zakres ingerencji oraz bezpośrednie sąsiedztwo zrealizowanego budynku wysokiego przyjęto brak podstaw do wykonywania ratowniczych badań archeologicznych.

6. WPŁYW EKSPLOATACJI GÓRNICZEJ

Brak wpływu eksploatacji górniczej na teren objęty opracowaniem.

7. ZAGROŻENIA DLA ŚRODOWISKA

Projektowany obiekt nie stanowi zagrożenia dla środowiska przyrodniczego, a inwestycja nie została zakwalifikowana do przedsięwzięć mogących znacząco oddziaływać na środowisko, dla których wymagane jest sporządzenie raportu o oddziaływaniu przedsięwzięcia na środowisko w myśl Rozporządzenia Rady Ministrów w sprawie określenia rodzajów przedsięwzięć mogących znacząco oddziaływać na (Dz. U. z 2010 roku, nr 213, poz. 1397).

8. ZABEZPIECZENIE ISTNIEJĄCYCH PRZYŁĄCZY

W obrębie projektowanej pochylni dla osób niepełnosprawnych przebiegają przyłącza:

- przyłącze gazowe gA80
- przyłącze wodociągowe w90 oraz kanalizacyjne k150

obsługujące budynek mieszkalny wielorodzinny przy ul. Pomorskiej nr 8.

Projektowana pochylnie nie wymaga przebudowy istniejących przyłączy, wymaga jedynie wykonania – zamontowania rur ochronnych dwudzielnych – zakładanych na przyłącze bez konieczności wyłączania z eksploatacji.

Zaleca się na przyłączu wodociągowym i gazowym zamontowanie rudy ochronnej dwudzielnej np. AROT A PS de160 SN10. Przyłącze kanalizacji sanitarnej nie wymaga dodatkowej ochrony.

9. ZESTAWIENIE RYSUNKÓW

L.p.	Nazwa rysunku	Nr rysunku	skala
1	Zagospodarowanie terenu	1605_PB_W_001	1:500

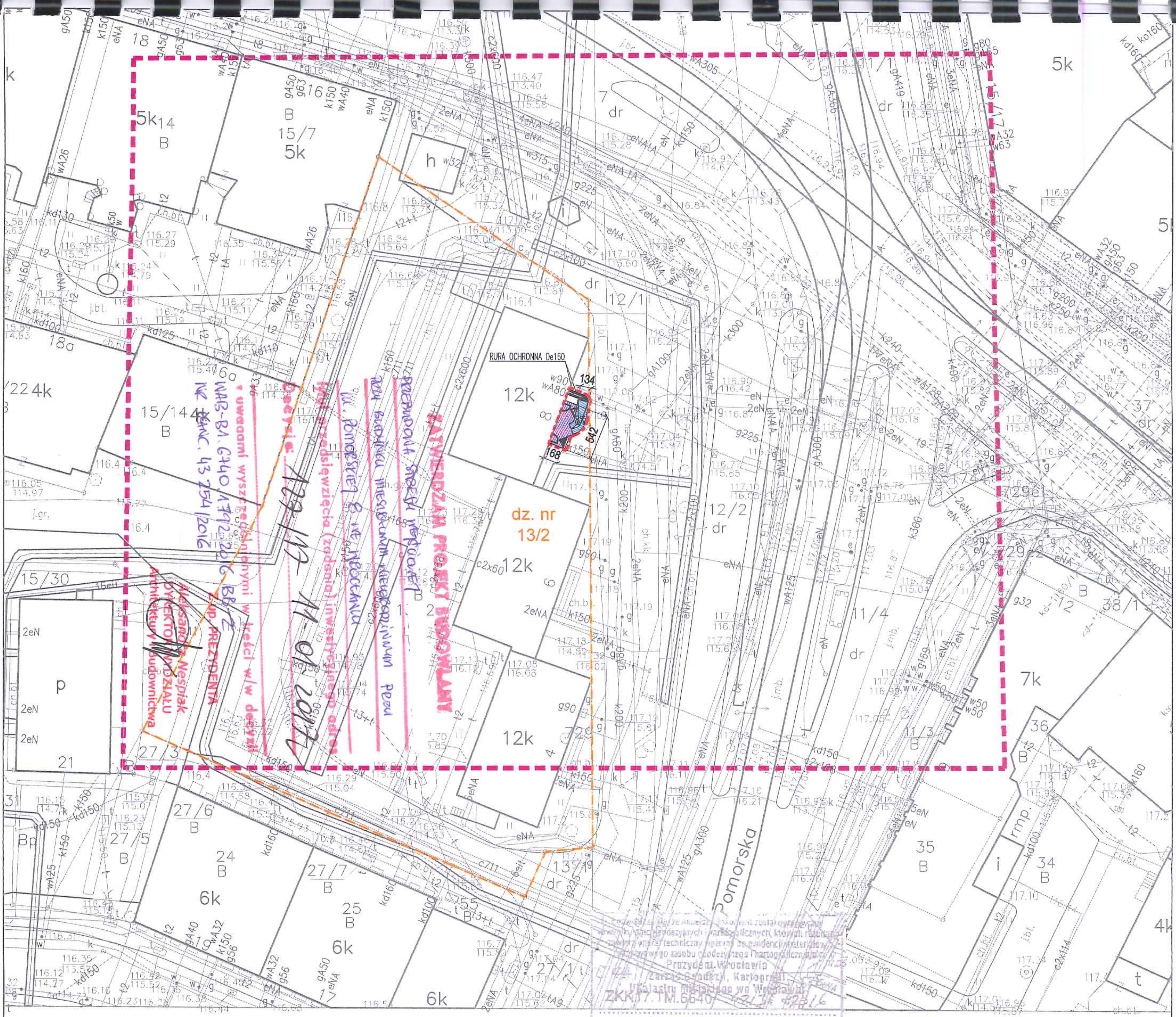

CERTGEO Michał Sanecki

GEODETA UPRAWNIONY
mgr inż. Michał Sanecki
nr uprawnień 22559

WROCŁAW 026401_1 — MAPA DO CELÓW PROJEKTOWYCH

Obręb Plac Grunwaldzki 0005
ul. Pomorska, dz. nr 13/2 AM-24
Nr sekcji 6.149.12.23.4.3
Skala 1:500

1. Mapa wektorowa opracowana w technologii numerycznej w środowisku MicroStation na podstawie matrycy mapy zasadniczej.
2. Układ współrzędnych "2000".
3. Poziom odniesienia : "Kronsztadt 1986".
4. Mapa została wykonana bez ustalania obciążeń gruntów służebnościami gruntowymi ujawnionymi w księgach wieczystych, gdyż charakter projektowanej inwestycji nie wpływa na sposób ich zagospodarowania.
5. Obszar aktualizacji zaznaczono fioletem linią przerywaną.
6. Projektowane szczegóły oznaczono ciemnozielonym kolorem.

23.3.4	23.4.3
03.1.2	03.2.1

05 PLAC GRUNWALDZKI

N

Wrocław, dn. 0.0.2016 Nr ID: ZKK17.TM.6640.4213.

LEGENDA:

Oznaczenia elementów w zakresie opracowania:

- Zakres opracowania budowy pochylni
- Granica działki
- Granica opracowania mapy do projektowych
- Wejście do budynku: główne/gosp.
- Projektowana pochylnia
- Rura ochronna De160
- Podest wejściowy

STADIUM				
PROJEKT BUDOWLANY				
NAZWA INWESTYCJI				
PRZEBUDOWA STREFY WEJŚCIOWEJ ORAZ BUDOWA POCHYLNI PRZY BUDYNKU MIESZKALNYM WIELORODZINNYM DLA OSÓB NIEPEŁNOSPRAWNYCH PORUSZAJĄCYCH SIĘ NA WÓZKACH INWALIDZKICH				
ulica	gmina	obręb	arkusz	działka
Pomorska 8	Wrocław	Plac Grunwaldzki	24	13/2
INWESTOR				
Wspólnota Mieszkaniowa "Trójka" we Wrocławiu ul. Pomorska 6/34, 50-218 Wrocław				
JEDNOSTKA PROJEKTOWA				
Tomasz Łąk Biuro Inżynieryjne ul. Kowalska 58/41, 51-423 Wrocław tel. 604-458-242 e-mail: biuro@biin.pl				

BIIN

ZESPÓŁ PROJEKTOWY			
ARCHITEKTURA:			
dr inż. arch. Kajetan Sadowski	Projektant	62/09/DOIA	
mgr inż. arch. Andrzej Zora	Sprawdzający	46/06/DOIA	
KONSTRUKCJA:			
mgr inż. Tomasz Łąk	Opracowujący	426/01/DUW	
mgr inż. Tadeusz Gołębiewski	Sprawdzający	104/80/WBPP	
INSTALACJE SANITARNE I GAZOWE:			
mgr inż. Piotr Peregudowski	Opracowujący	333/DOŚ/13	
mgr inż. Anna Karpicka	Sprawdzający	125/DOŚ/10	
RYSUNEK			
Nazwa:			Skala:
PROJEKT ZAGOSPODAROWANIA TERENU			1:500
Numer:			Data:
sygnatura: 1605	stadium: PB	br.: W	numer: 001
			12.2016

URZĄD MIEJSKI WROCŁAWIA
WYDZIAŁ ARCHITEKTURY I BUDOWNICTWA
50-141 Wrocław, pl. Nowy Targ 1-8
(Wrocław, Nowy Targ 1-8)

4

OPIS PROJEKTU ARCHITEKTONICZNO-BUDOWLANEGO

1. PRZEZNACZENIE I PROGRAM UŻYTKOWY

Przedmiotem opracowania jest budowa pochylni dla osób niepełnosprawnych wraz z przebudową strefy wejściowej do budynku mieszkalnego wielorodzinnego przy ul. Pomorska 8. Obecnie do budynku prowadzi bieg schodowy na poziom wiatrołapu wykonany z dwóch stopni, które nie umożliwiają dostęp osobom niepełnosprawnym. Ponadto z poziomu wiatrołapu na poziom 1-go piętra prowadzi bieg schodowy o wysokości 8 stopni.

Zakres opracowania obejmuje:

- budowę pochylni dla niepełnosprawnych prowadzący z poziomu terenu (chodnika) na poziom wiatrołapu wraz z wyburzeniem ścianki dzielącej strefę wejściową na dwie części
- remont balustrady wewnętrznej na balustradę z podnośnikiem platformowym na schodach z wiatrołapu na 1-wsze piętro
- remont stolarki wejściowej w postaci wymiany drzwi prawych na lewe

2. CHARAKTERYSTYCZNE PARAMETRY TECHNICZNE

2.1 Zestawienie zmienionych parametrów użytkowych:

Powierzchnia:	
Powierzchnia podestu wejściowego **przed zmianami:**	**4,83 m²**
Powierzchnia podestu wejściowego **po zmianach**:	**7,35 m²**
Wysokość wzniosu:	**0,26 m**
Długość pochylni (wewn. / zewn.):	**3,45 m / 4,43 m**

3. FORMA ARCHITEKTONICZNA I FUNKCJA

Brak wpływu na formę architektoniczną i funkcję budynku.

4. SPOSÓB DOSTOSOWANIA DO KRAJOBRAZU I OTACZAJĄCEJ ZABUDOWY

Brak wpływu na sposób dostosowania do krajobrazu i otaczającej zabudowy.

5. UKŁAD KONSTRUKCYJNY

W ramach budowy pochylni planowane jest wyburzenie ścianki dzielącej strefę wejściową na dwie części. Przed robotami należy podstemplować daszek nad wejściem oraz dokonać odkrywek umożliwiających przyjęcie docelowego zakotwienia projektowanej konstrukcji stalowej wsporczej.

Zaprojektowano konstrukcje wsporczą stalową w kształcie litery „L" z profilu IPE140 ze stali S235JR. Stopę konstrukcji wsporczej należy posadowić na istniejącej ścianie fundamentowej, przed

osadzeniem blachy nierówności na ścianie fundamentowej wyrównać zaprawą M10. W górnej części założono że konstrukcja wsporcza będzie kotwiona za pomocą blachy do spodu płyty spocznikowej klatki spocznikowej. Między dolną powierzchnią daszku a górną półką IPE 140 należy wypełnić przestrzeń zaprawą M10 oraz zakotwić dwoma śrubami M12 (4.8) co 50cm.

Przed wykonaniem konstrukcji stalowej wsporczej należy sprawdzić miejsce jej posadowienia oraz miejsce jej kotwienia do płyty spocznikowej i ewentualnie dokonać korekty jej konstrukcji. Ze względu na możliwość zmiany wymiarów projektowanej konstrukcji wsporczej z rzeczywistymi wymiarami wszystkie zmiany należy uzgodnić z projektantem.

6. KORZYSTANIE Z OBIEKTU PRZEZ OSOBY NIEPEŁNOSPRAWNE

Przyjęte rozwiązania projektowe umożliwiają osobom niepełnosprawnym poruszającym się na wózkach inwalidzkich na dostęp z poziomu terenu na 1-wsze piętro budynku.

7. ROZWIĄZANIA KONSTRUKCYJNO-MATERIAŁOWE

7.1 Roboty ziemne

Roboty należy wykonywać ręcznie. Roboty nie kolidują z istniejącą infrastrukturą techniczną podziemną.

7.2 Fundamenty

Projektuje się ławy fundamentowe pochylni z betonu C20/25. Ławy należy zbroić podłużnie czterema prętami Ø 12 i strzemionami Ø 6 co 30 cm. Ściany fundamentowe betonowe gr. 15 cm z betonu powyżej poziomu terenu zatartego na gładko. W części górnej ścian należy wykonać krawężnik o wysokości i szerokości 7 cm do mocowania balustrad pochylni.

7.3 Nawierzchnia pochylni

Projektuje się nawierzchnię pochylni z płyty betonowej gr. 15 cm, zbrojonej, szczotkowanej. Spadek pochylni wynosi po wewnętrznej stronie 8%. Szerokość biegu 1,2 m, szerokość w świetle balustrad 1,0m.

7.4 Balustrady

Projektuje się balustrady ze stali nierdzewnej lub stalowe malowane proszkowo na kolor RAL 8017 o wymiarach podanych na rysunku. Mocowanie balustrady śrubami do betonowego krawężnika. Dopuszcza się zastosowanie innego, systemowego rozwiązania pod warunkiem spełnienia wymagań WT.

8. WPŁYW OBIEKTU NA ŚRODOWISKO

Brak wpływu projektowanych zmian na wpływ obiektu na środowisko.

9. WARUNKI OCHRONY PRZECIWPOŻAROWEJ

Brak wpływu na warunki ochrony pożarowej budynku

10. INFORMACJA BIOZ

Zgodnie z Rozporządzeniem Ministra Infrastruktury w sprawie informacji dotyczącej Bezpieczeństwa i ochrony zdrowia oraz planu bezpieczeństwa i ochrony zdrowia (Dz. U. 120 poz. 1126 z 2003 r.) - **brak obowiązku sporządzenia informacji BIOZ**

PRZEBUDOWA STREFY WEJŚCIOWEJ ORAZ BUDOWA POCHYLNI PRZY BUDYNKU MIESZKALNYM WIELORODZINNYM DLA OSÓB NIEPEŁNOSPRAWNYCH PORUSZAJĄCYCH SIĘ NA WÓZKACH INWALIDZKICH
dz. nr 13/2, AM-24, ob. Plac Grunwaldzki
Projekt: Tomasz Łąk Biuro Inżynieryjne, ul. Kowalska 58/41, 51-423 Wrocław

11. INFORMACJA O OBSZARZE ODDZIAŁYWANIA OBIEKTU

W myśl art. 3 pkt 20 PRAWA BUDOWLANEGO przez obszar oddziaływania obiektu należy rozumieć teren wyznaczony w otoczeniu obiektu budowlanego, na podstawie przepisów odrębnych, wprowadzających związane z tym ograniczenia w zagospodarowaniu tego terenu. Przepis ten nie definiuje pojęcia obszaru oddziaływania obiektu wprost, lecz poprzez odesłanie do innych przepisów odrębnych. Należą do nich w rozumieniu art. 3 pkt 20 m.in. przepisy rozporządzeń określających warunki techniczne, jakim powinny odpowiadać budynki i ich usytuowanie oraz przepisy z zakresu ochrony środowiska, ochrony zabytków, ochrony przyrody, prawo wodne, a także przepisy z zakresu zagospodarowania przestrzennego.

Na tej podstawie informuję, że obszar oddziaływania zmian w obiekcie **mieści się w całości** na działce, na której zostały one zaprojektowane.

12. ZESTAWIENIE RYSUNKÓW

L.p.	Nazwa rysunku	Nr rysunku	skala
1	STAN ISTNIEJĄCY - RZUT I PRZEKRÓJ	1605PBW002	1:50
2	ELEWACJA	1605PBW003	1:50
3	PROJEKT - RZUT I PRZEKRÓJ	1605PBW004	1:50
4	PROJEKT - DETAL 1	1605PBW005	1:10
5	KONSTRUKCJA WSPORCZA POD ISTNIEJĄCY DASZEK PRZY KLATCE SCHODOWEJ	1605PBW005	1:20

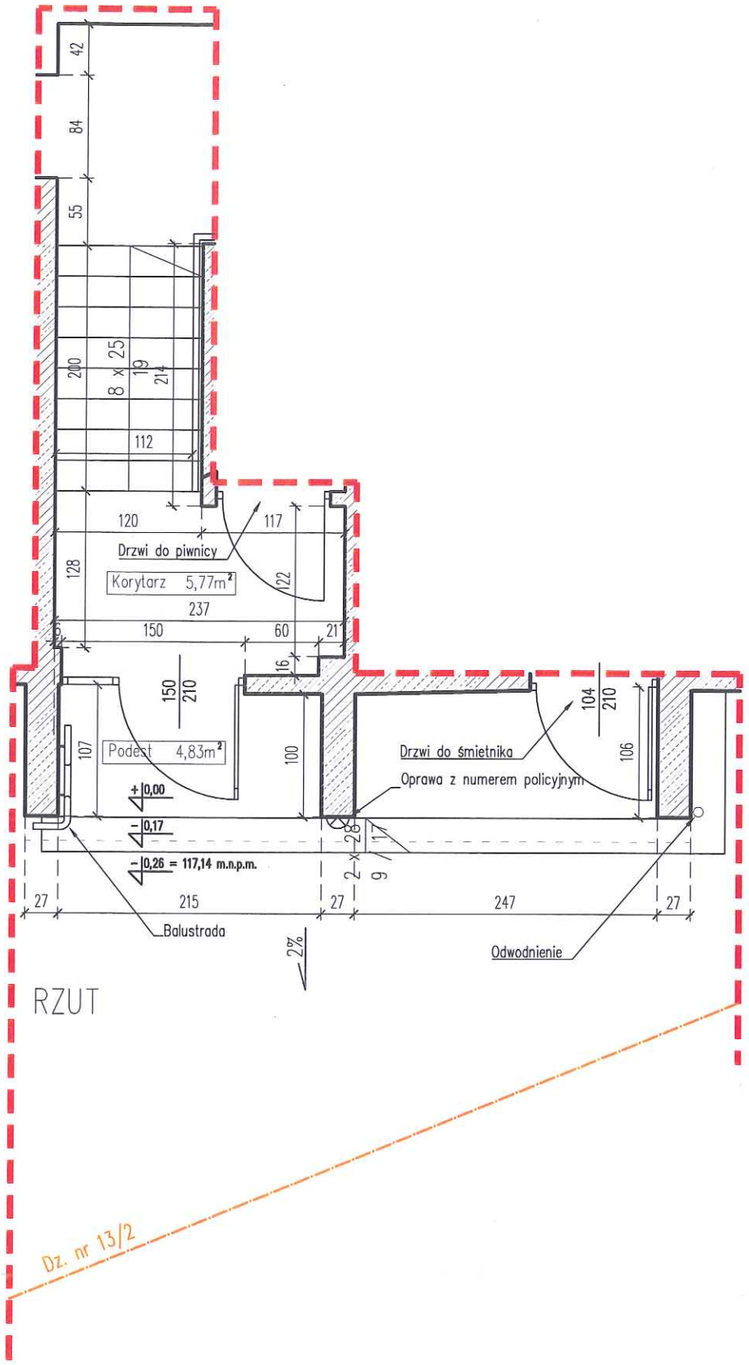

RZUT

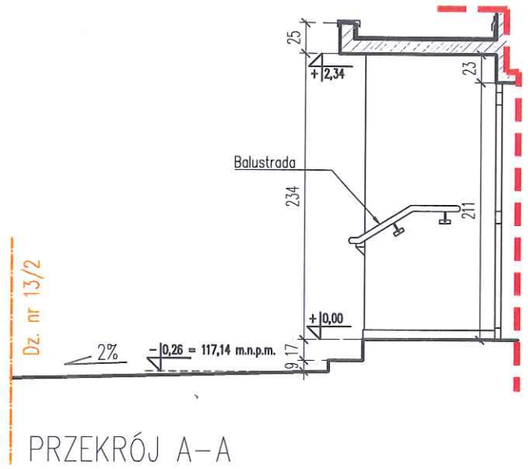

PRZEKRÓJ A-A

UWAGI GŁÓWNE:

1. WSZYSTKIE WYMIARY SPRAWDZIC NA BUDOWIE,A ZAISTNIAŁE NIEZGODNOŚCI NALEŻY WYJAŚNIAĆ I UZGADNIAĆ Z GŁÓWNYM PROJEKTANTEM I PROJEKTANTAMI BRANŻOWYMI.
2. WSZELKIE ROZNICE OD PROJEKTU, WYNIKLE W TRAKCIE WYKONYWANIA PRAC GEODEZYJNYCH, NALEZY ZGLOSIC I UZGODNIC Z ARCHITEKTEM PROWADZACYM.
3. PO DOKONANIU PRAC GEODEZYJNYCH ZWIAZANYCH Z TYCZENIEM POCHYLNI RYSUNEK POWYKONAWCZY DOKONANYCH POMIAROW NALEZY PRZEKAZAC ARCHITEKTOWI PROWADZACEMU.
4. W PRZYPADKU WSZELKICH WĄTPLIWOŚCI LUB NIEZGODNOŚCI POSZCZEGÓLNYCH ELEMENTÓW W PLANACH CZY OPISACH NALEŻY ZWRÓCIĆ SIĘ DO PROJEKTANTA
5. DOKUMENTACJA BRANŻY ARCHITEKTONICZNEJ JEST NADRZĘDNA WZGLĘDEM OPRACOWAŃ BRANŻOWYCH. WSZELKIE EWENTUALNE NIEZGODNOŚCI NALEŻY SKONSULTOWAĆ Z GŁÓWNYM PROJEKTANTEM I PROJEKTANTAMI BRANŻOWYMI.
6. ZAKRES WYKONANIA I OBOWIĄZKI PRZY ROBOTACH BUDOWLANYCH – ZGODNIE ZE SZTUKĄ BUDOWLANĄ (WARUNKI TECHNICZNE WYKONANIA I ODBIORU ROBÓT BUDOWLANO-MONTAŻOWYCH).
7. WSZYSTKIE ZASTOSOWANE W PROJEKCIE MATERIAŁY, ROZWIĄZANIA TECHNICZNE I URZĄDZENIA BĘDĄ ODPOWIADAŁY NORMOM BEZPIECZEŃSTWA PPOŻ. I BHP (POSIADAJĄ ODPOWIEDNIE ATESTY I APROBATY).
8. WSZYSTKIE PROJEKTY INSTALACJI, WYPOSAŻENIA, MONTAŻU URZĄDZEŃ TECHNOLOGICZNYCH NIE OBJĘTE ZAKRESEM PROJEKTU WYKONYWANEGO PRZEZ PRACOWNIĘ, WYMAGAJĄ UZGODNIENIA PRZEZ PROJEKTANTÓW LUB JEDNOSTKI PROJEKTOWE– BRANŻOWE. W INNYM WYPADKU PROJEKTANT NIE PONOSI ODPOWIEDZIALNOŚCI ZA SKUTKI DZIAŁANIA W/W SYSTEMÓW.
9. WSZYSTKIE PRACE MUSZĄ BYĆ WYKONYWANE ZGODNIE Z ZASADAMI SZTUKI BUDOWLANEJ, Z ZACHOWANIEM SZCZEGÓLNEJ OSTROŻNOŚCI I POD STAŁYM NADZOREM OSÓB UPRAWNIONYCH. ZAKRES WYKONANIA I OBOWIĄZKI PRZY ROBOTACH BUDOWLANYCH STOSOWAĆ ZGODNIE Z WARUNKAMI TECHNICZYMI WYKONANIA I ODBIORU ROBÓT BUDOWLANO-MONTAŻOWYCH I PODOBNYMI UREGULOWANIAMI BRANŻOWYMI.
10. PROJEKTANT ZASTRZEGA SOBIE PRAWO KONTROLI PRAC NA WSZYSTKICH ETAPACH, W TYM RÓWNIEŻ KONTROLI PREFABRYKACJI MATERIAŁÓW BUDOWLANYCH (ELEMENTÓW STALOWYCH, ELEMENTÓW WYKOŃCZENIA ITP.) W MIEJSCU ICH WYTWARZANIA W CELU ZAPEWNIENIA WŁAŚCIWEGO STANDARDU WYKONANIA OBIEKTU.
11. PROJEKT JEST CHRONIONY PRAWEM AUTORSKIM (DZ. U. 94.24.83 Z DNIA 04.02.94). WSZYSTKIE INFORMACJE ZAWARTE W PROJEKCIE STANOWĄ WŁASNOŚĆ FIRMY "POLYDOME KAJETAN SADOWSKI" I NIE WOLNO ICH UŻYĆ PONOWNIE, KOPIOWAĆ I REPRODUKOWAĆ BEZ JEJ PISEMNEJ ZGODY.

LEGENDA:

Oznaczenia elementów w zakresie opracowania:

- Zakres opracowania budowy pochylni
- Zakres opracowania remontu
- Istniejące elementy budowlane (kolor szary)
- Projektowane elementy budowlane (kolor czarny)
- Wyburzane elementy budowlane
- Likwidowane elementy budowlane

STADIUM

PROJEKT BUDOWLANY

NAZWA INWESTYCJI

PRZEBUDOWA STREFY WEJŚCIOWEJ ORAZ BUDOWA POCHYLNI PRZY BUDYNKU MIESZKALNYM WIELORODZINNYM DLA OSÓB NIEPEŁNOSPRAWNYCH PORUSZAJĄCYCH SIĘ NA WÓZKACH INWALIDZKICH

ulica	gmina	obręb	arkusz	działka
Pomorska 8	Wrocław	Plac Grunwaldzki	24	13/2

INWESTOR

Wspólnota Mieszkaniowa "Trójka" we Wrocławiu
ul. Pomorska 6/34, 50-218 Wrocław

JEDNOSTKA PROJEKTOWA

Tomasz Łąk
Biuro Inżynieryjne
ul. Kowalska 58/41, 51-423 Wrocław
tel. 604-458-242 e-mail: biuro@biin.pl

BIIN

ARCHITEKTURA:

dr inż. arch. Kajetan Sadowski	Projektant	62/09/DOIA
mgr inż. arch. Andrzej Zora	Sprawdzający	46/06/DOIA

KONSTRUKCJA:

mgr inż. Tomasz Łąk	Opracowujący	426/01/DUW
mgr inż. Tadeusz Gołębiewski	Sprawdzający	104/80/WBPP

RYSUNEK

Nazwa:	Skala:
STAN ISTNIEJĄCY - RZUT I PRZEKRÓJ	1:50
Numer:	Data:

sygnatura				stadium		br.	numer			12.2016
1	6	0	5	P	B	W	0	0	2	

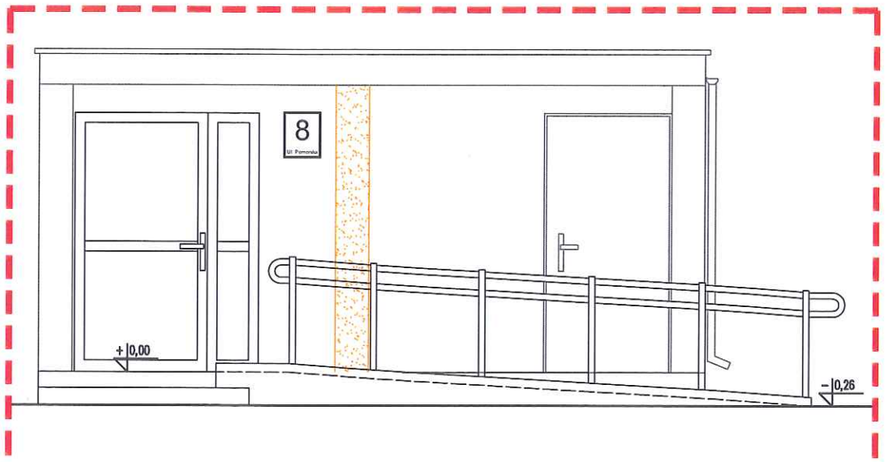

ELEWACJA
1:50

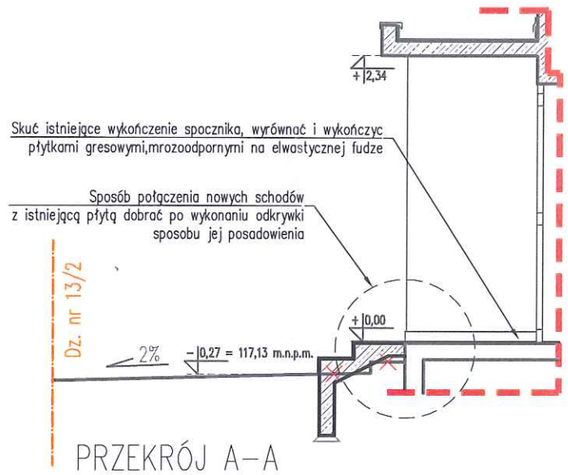

PRZEKRÓJ A-A
1:50

UWAGI GŁÓWNE:

1. WSZYSTKIE WYMIARY SPRAWDZIC NA BUDOWIE,A ZAISTNIAŁE NIEZGODNOŚCI NALEŻY WYJAŚNIAĆ I UZGADNIAĆ Z GŁÓWNYM PROJEKTANTEM I PROJEKTANTAMI BRANŻOWYMI.
2. WSZELKIE ROZNICE OD PROJEKTU, WYNIKLE W TRAKCIE WYKONYWANIA PRAC GEODEZYJNYCH, NALEZY ZGLOSIC I UZGODNIC Z ARCHITEKTEM PROWADZACYM.
3. PO DOKONANIU PRAC GEODEZYJNYCH ZWIAZANYCH Z TYCZENIEM POCHYLNI RYSUNEK POWYKONAWCZY DOKONANYCH POMIAROW NALEZY PRZEKAZAC ARCHITEKTOWI PROWADZACEMU.
4. W PRZYPADKU WSZELKICH WĄTPLIWOŚCI LUB NIEZGODNOŚCI POSZCZEGÓLNYCH ELEMENTÓW W PLANACH CZY OPISACH NALEŻY ZWRÓCIĆ SIĘ DO PROJEKTANTA
5. DOKUMENTACJA BRANŻY ARCHITEKTONICZNEJ JEST NADRZĘDNA WZGLĘDEM OPRACOWAŃ BRANŻOWYCH. WSZELKIE EWENTUALNE NIEZGODNOŚCI NALEŻY SKONSULTOWAĆ Z GŁÓWNYM PROJEKTANTEM I PROJEKTANTAMI BRANŻOWYMI.
6. ZAKRES WYKONANIA I OBOWIĄZKI PRZY ROBOTACH BUDOWLANYCH – ZGODNIE ZE SZTUKĄ BUDOWLANĄ (WARUNKI TECHNICZNE WYKONANIA I ODBIORU ROBÓT BUDOWLANO-MONTAŻOWYCH).
7. WSZYSTKIE ZASTOSOWANE W PROJEKCIE MATERIAŁY, ROZWIĄZANIA TECHNICZNE I URZĄDZENIA BĘDĄ ODPOWIADAŁY NORMOM BEZPIECZEŃSTWA PPOŻ. I BHP (POSIADAJĄ ODPOWIEDNIE ATESTY I APROBATY).
8. WSZYSTKIE PROJEKTY INSTALACJI, WYPOSAŻENIA, MONTAŻU URZĄDZEŃ TECHNOLOGICZNYCH NIE OBJĘTE ZAKRESEM PROJEKTU WYKONYWANEGO PRZEZ PRACOWNIĘ, WYMAGAJĄ UZGODNIENIA PRZEZ PROJEKTANTÓW LUB JEDNOSTKI PROJEKTOWE- BRANŻOWE. W INNYM WYPADKU PROJEKTANT NIE PONOSI ODPOWIEDZIALNOŚCI ZA SKUTKI DZIAŁANIA W/W SYSTEMÓW.
9. WSZYSTKIE PRACE MUSZĄ BYĆ WYKONYWANE ZGODNIE Z ZASADAMI SZTUKI BUDOWLANEJ, Z ZACHOWANIEM SZCZEGÓLNEJ OSTROŻNOŚCI I POD STAŁYM NADZOREM OSÓB UPRAWNIONYCH. ZAKRES WYKONANIA I OBOWIĄZKI PRZY ROBOTACH BUDOWLANYCH STOSOWAĆ ZGODNIE Z WARUNKAMI TECHNICZNYMI WYKONANIA I ODBIORU ROBÓT BUDOWLANO-MONTAŻOWYCH I PODOBNYMI UREGULOWANIAMI BRANŻOWYMI.
10. PROJEKTANT ZASTRZEGA SOBIE PRAWO KONTROLI PRAC NA WSZYSTKICH ETAPACH, W TYM RÓWNIEŻ KONTROLI PREFABRYKACJI MATERIAŁÓW BUDOWLANYCH (ELEMENTÓW STALOWYCH, ELEMENTÓW WYKOŃCZENIA ITP.) W MIEJSCU ICH WYTWARZANIA W CELU ZAPEWNIENIA WŁAŚCIWEGO STANDARDU WYKONANIA OBIEKTU.
11. PROJEKT JEST CHRONIONY PRAWEM AUTORSKIM (DZ. U. 94.24.83 Z DNIA 04.02.94). WSZYSTKIE INFORMACJE ZAWARTE W PROJEKCIE STANOWIĄ WŁASNOŚĆ FIRMY "POLYDOME KAJETAN SADOWSKI" I NIE WOLNO ICH UŻYĆ PONOWNIE, KOPIOWAĆ I REPRODUKOWAĆ BEZ JEJ PISEMNEJ ZGODY.

LEGENDA:

Oznaczenia elementów w zakresie opracowania:

- Zakres opracowania budowy pochylni
- Zakres opracowania remontu
- Istniejące elementy budowlane (kolor szary)
- Projektowane elementy budowlane (kolor czarny)
- Wyburzane elementy budowlane
- Likwidowane elementy budowlane

STADIUM

PROJEKT BUDOWLANY

NAZWA INWESTYCJI

PRZEBUDOWA STREFY WEJŚCIOWEJ ORAZ BUDOWA POCHYLNI PRZY BUDYNKU MIESZKALNYM WIELORODZINNYM DLA OSÓB NIEPEŁNOSPRAWNYCH PORUSZAJĄCYCH SIĘ NA WÓZKACH INWALIDZKICH

ulica	gmina	obręb	arkusz	działka
Pomorska 8	Wrocław	Plac Grunwaldzki	24	13/2

INWESTOR

Wspólnota Mieszkaniowa "Trójka" we Wrocławiu
ul. Pomorska 6/34, 50-218 Wrocław

JEDNOSTKA PROJEKTOWA

Tomasz Łąk
Biuro Inżynieryjne
ul. Kowalska 58/41, 51-423 Wrocław
tel. 604-458-242 e-mail: biuro@biin.pl

BIIN

ARCHITEKTURA:			
dr inż. arch. **Kajetan Sadowski**	Projektant	62/09/DOIA	
mgr inż. arch. **Andrzej Zora**	Sprawdzający	46/06/DOIA	
KONSTRUKCJA:			
mgr inż. **Tomasz Łąk**	Opracowujący	426/01/DUW	
mgr inż. **Tadeusz Gołębiewski**	Sprawdzający	104/80/WBPP	

RYSUNEK

Nazwa:	Skala:
ELEWACJA	1:50
Numer:	Data:

sygnatura				stadium		br.	numer			12.2016
1	6	0	5	P	B	W	0	0	3	

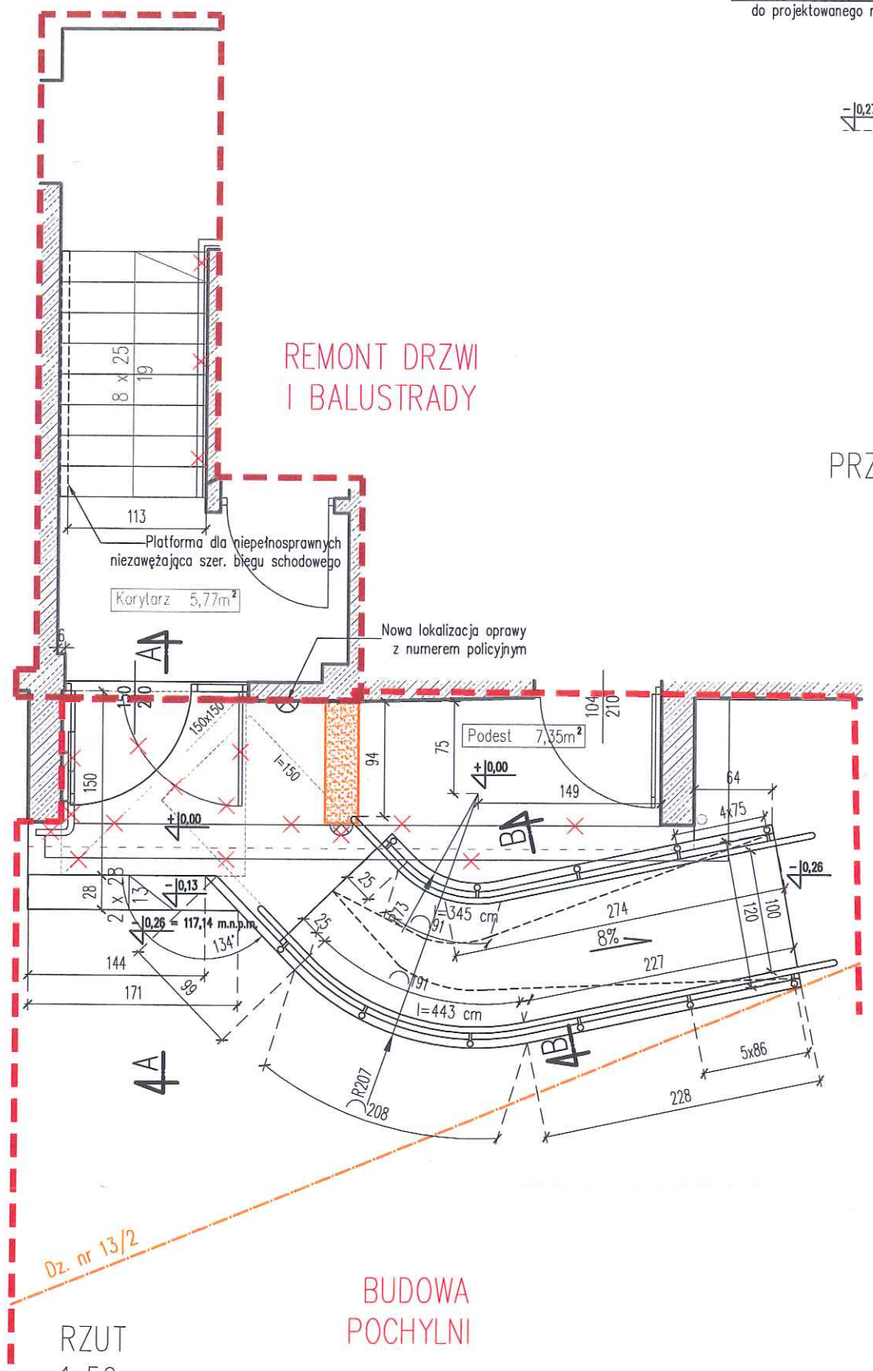

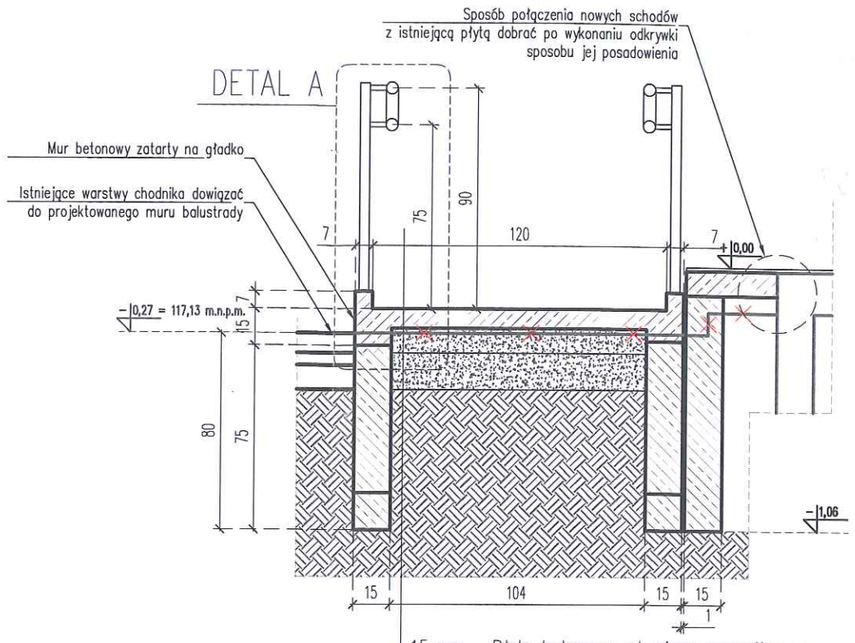

PRZEKRÓJ B–B
1:25

15 cm – Płyta betonowa, zbrojona, szczotkowana
5 cm – Warstwa dynamiczna z kruszywa kamiennego
12 cm – Podbudowa z kruszywa kamiennego stab. mech.
10 cm – Podsypka piaskowa
– Grunt rodzimy

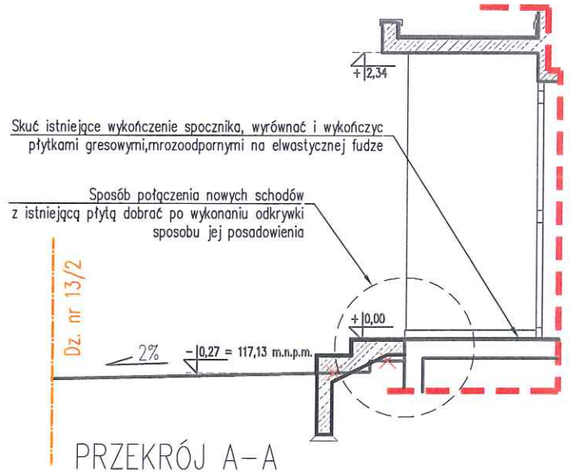

PRZEKRÓJ A–A
1:50

UWAGI GŁÓWNE:

1. WSZYSTKIE WYMIARY SPRAWDZIC NA BUDOWIE,A ZAISTNIAŁE NIEZGODNOŚCI NALEŻY WYJAŚNIAĆ I UZGADNIAĆ Z GŁÓWNYM PROJEKTANTEM I PROJEKTANTAMI BRANŻOWYMI.
2. WSZELKIE ROZNICE OD PROJEKTU, WYNIKLE W TRAKCIE WYKONYWANIA PRAC GEODEZYJNYCH, NALEZY ZGLOSIC I UZGODNIC Z ARCHITEKTEM PROWADZACYM.
3. PO DOKONANIU PRAC GEODEZYJNYCH ZWIAZANYCH Z TYCZENIEM POCHYLNI RYSUNEK POWYKONAWCZY DOKONANYCH POMIAROW NALEZY PRZEKAZAC ARCHITEKTOWI PROWADZACEMU.
4. W PRZYPADKU WSZELKICH WĄTPLIWOŚCI LUB NIEZGODNOŚCI POSZCZEGÓLNYCH ELEMENTÓW W PLANACH CZY OPISACH NALEŻY ZWRÓCIĆ SIĘ DO PROJEKTANTA
5. DOKUMENTACJA BRANŻY ARCHITEKTONICZNEJ JEST NADRZĘDNA WZGLĘDEM OPRACOWAŃ BRANŻOWYCH. WSZELKIE EWENTUALNE NIEZGODNOŚCI NALEŻY SKONSULTOWAĆ Z GŁÓWNYM PROJEKTANTEM I PROJEKTANTAMI BRANŻOWYMI.
6. ZAKRES WYKONANIA I OBOWIĄZKI PRZY ROBOTACH BUDOWLANYCH – ZGODNIE ZE SZTUKĄ BUDOWLANĄ (WARUNKI TECHNICZNE WYKONANIA I ODBIORU ROBÓT BUDOWLANO–MONTAŻOWYCH).
7. WSZYSTKIE ZASTOSOWANE W PROJEKCIE MATERIAŁY, ROZWIĄZANIA TECHNICZNE I URZĄDZENIA BĘDĄ ODPOWIADAŁY NORMOM BEZPIECZEŃSTWA PPOŻ. I BHP (POSIADAJĄ ODPOWIEDNIE ATESTY I APROBATY).
8. WSZYSTKIE PROJEKTY INSTALACJI, WYPOSAŻENIA, MONTAŻU URZĄDZEŃ TECHNOLOGICZNYCH NIE OBJĘTE ZAKRESEM PROJEKTU WYKONYWANEGO PRZEZ PRACOWNIĘ, WYMAGAJĄ UZGODNIENIA PRZEZ PROJEKTANTÓW LUB JEDNOSTKI PROJEKTOWE– BRANŻOWE. W INNYM WYPADKU PROJEKTANT NIE PONOSI ODPOWIEDZIALNOŚCI ZA SKUTKI DZIAŁANIA W/W SYSTEMÓW.
9. WSZYSTKIE PRACE MUSZĄ BYĆ WYKONYWANE ZGODNIE Z ZASADAMI SZTUKI BUDOWLANEJ, Z ZACHOWANIEM SZCZEGÓLNEJ OSTROŻNOŚCI I POD STAŁYM NADZOREM OSÓB UPRAWNIONYCH. ZAKRES WYKONANIA I OBOWIĄZKI PRZY ROBOTACH BUDOWLANYCH STOSOWAĆ ZGODNIE Z WARUNKAMI TECHNICZNYMI WYKONANIA I ODBIORU ROBÓT BUDOWLANO–MONTAŻOWYCH I PODOBNYMI UREGULOWANIAMI BRANŻOWYMI.
10. PROJEKTANT ZASTRZEGA SOBIE PRAWO KONTROLI PRAC NA WSZYSTKICH ETAPACH, W TYM RÓWNIEŻ KONTROLI PREFABRYKACJI MATERIAŁÓW BUDOWLANYCH (ELEMENTÓW STALOWYCH, ELEMENTÓW WYKOŃCZENIA ITP.) W MIEJSCU ICH WYTWARZANIA W CELU ZAPEWNIENIA WŁAŚCIWEGO STANDARDU WYKONANIA OBIEKTU.
11. PROJEKT JEST CHRONIONY PRAWEM AUTORSKIM (DZ. U. 94.24.83 Z DNIA 04.02.94). WSZYSTKIE INFORMACJE ZAWARTE W PROJEKCIE STANOWIĄ WŁASNOŚĆ FIRMY "POLYDOME KAJETAN SADOWSKI" I NIE WOLNO ICH UŻYĆ PONOWNIE, KOPIOWAĆ I REPRODUKOWAĆ BEZ JEJ PISEMNEJ ZGODY.

LEGENDA:

Oznaczenia elementów w zakresie opracowania:

- Zakres opracowania budowy pochylni
- Zakres opracowania remontu
- Istniejące elementy budowlane (kolor szary)
- Projektowane elementy budowlane (kolor czarny)
- Wyburzane elementy budowlane
- XXX Likwidowane elementy budowlane

STADIUM
PROJEKT BUDOWLANY

NAZWA INWESTYCJI
PRZEBUDOWA STREFY WEJŚCIOWEJ ORAZ BUDOWA POCHYLNI PRZY BUDYNKU MIESZKALNYM WIELORODZINNYM DLA OSÓB NIEPEŁNOSPRAWNYCH PORUSZAJĄCYCH SIĘ NA WÓZKACH INWALIDZKICH

ulica	gmina	obręb	arkusz	działka
Pomorska 8	Wrocław	Plac Grunwaldzki	24	13/2

INWESTOR
Wspólnota Mieszkaniowa "Trójka" we Wrocławiu
ul. Pomorska 6/34, 50-218 Wrocław

JEDNOSTKA PROJEKTOWA
Tomasz Łąk
Biuro Inżynieryjne
ul. Kowalska 58/41, 51-423 Wrocław
tel. 604-458-242 e-mail: biuro@biin.pl

BIIN

ARCHITEKTURA:			
dr inż. arch. **Kajetan Sadowski**	Projektant	62/09/DOIA	
mgr inż. arch. **Andrzej Zora**	Sprawdzający	46/06/DOIA	
KONSTRUKCJA:			
mgr inż. **Tomasz Łąk**	Opracowujący	426/01/DUW	
mgr inż. **Tadeusz Gołębiewski**	Sprawdzający	104/80/WBPP	

RYSUNEK

Nazwa:	Skala:
PROJEKT - RZUT I PRZEKRÓJ	1:50
Numer:	Data:

sygnatura			stadium	br.	numer				12.2016
1	6	0	5	P	B	W	0	0	4

DETAL 1
1:10

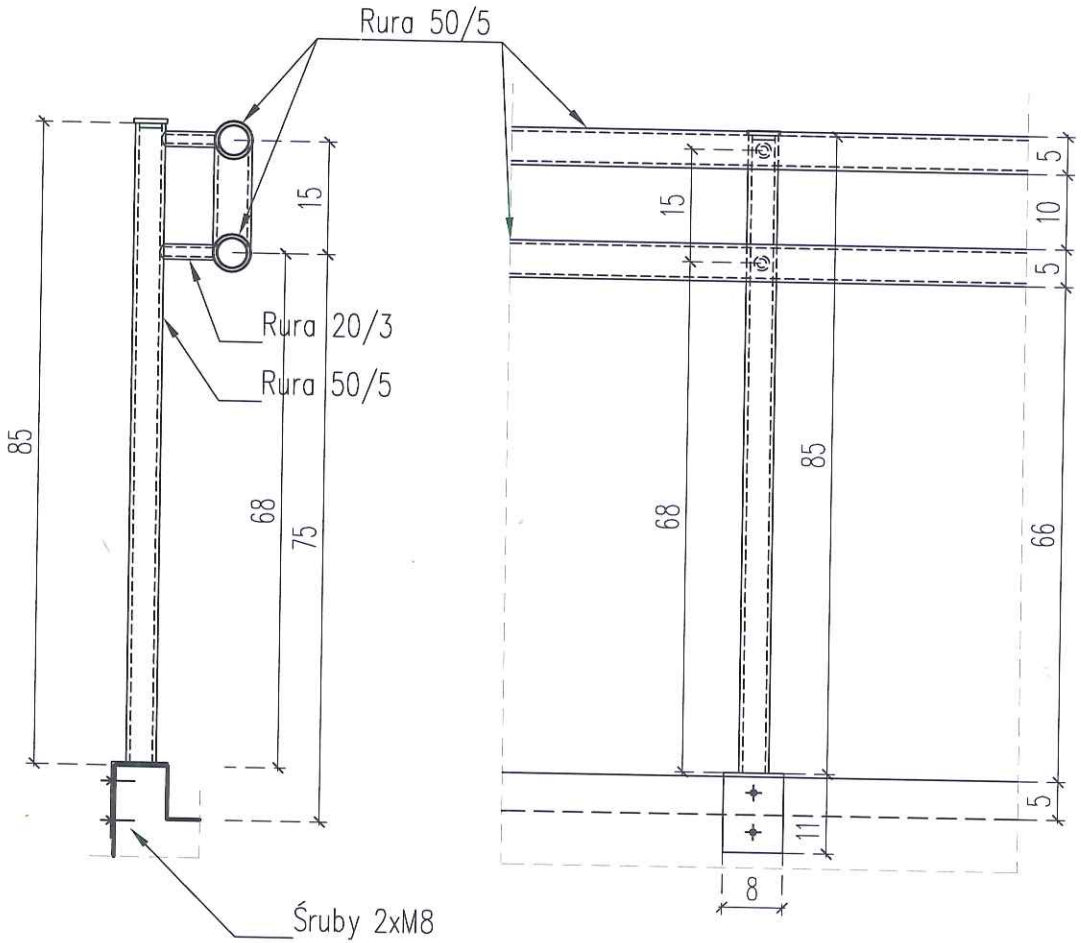

Balustrada ze stali nierdzewnej lub stalowa malowana proszkowa na kolor RAL 8017

UWAGI GŁÓWNE:

1. WSZYSTKIE WYMIARY SPRAWDZIC NA BUDOWIE,A ZAISTNIAŁE NIEZGODNOŚCI NALEŻY WYJAŚNIAĆ I UZGADNIAĆ Z GŁÓWNYM PROJEKTANTEM I PROJEKTANTAMI BRANŻOWYMI.
2. WSZELKIE ROZNICE OD PROJEKTU, WYNIKLE W TRAKCIE WYKONYWANIA PRAC GEODEZYJNYCH, NALEZY ZGLOSIC I UZGODNIC Z ARCHITEKTEM PROWADZACYM.
3. PO DOKONANIU PRAC GEODEZYJNYCH ZWIAZANYCH Z TYCZENIEM POCHYLNI RYSUNEK POWYKONAWCZY DOKONANYCH POMIAROW NALEŻY PRZEKAZAC ARCHITEKTOWI PROWADZACEMU.
4. W PRZYPADKU WSZELKICH WĄTPLIWOŚCI LUB NIEZGODNOŚCI POSZCZEGÓLNYCH ELEMENTÓW W PLANACH CZY OPISACH NALEŻY ZWRÓCIĆ SIĘ DO PROJEKTANTA
5. DOKUMENTACJA BRANŻY ARCHITEKTONICZNEJ JEST NADRZĘDNA WZGLĘDEM OPRACOWAŃ BRANŻOWYCH. WSZELKIE EWENTUALNE NIEZGODNOŚCI NALEŻY SKONSULTOWAĆ Z GŁÓWNYM PROJEKTANTEM I PROJEKTANTAMI BRANŻOWYMI.
6. ZAKRES WYKONANIA I OBOWIĄZKI PRZY ROBOTACH BUDOWLANYCH – ZGODNIE ZE SZTUKĄ BUDOWLANĄ (WARUNKI TECHNICZNE WYKONANIA I ODBIORU ROBÓT BUDOWLANO-MONTAŻOWYCH).
7. WSZYSTKIE ZASTOSOWANE W PROJEKCIE MATERIAŁY, ROZWIĄZANIA TECHNICZNE I URZĄDZENIA BĘDĄ ODPOWIADAŁY NORMOM BEZPIECZEŃSTWA PPOŻ. I BHP (POSIADAJĄ ODPOWIEDNIE ATESTY I APROBATY).
8. WSZYSTKIE PROJEKTY INSTALACJI, WYPOSAŻENIA, MONTAŻU URZĄDZEŃ TECHNOLOGICZNYCH NIE OBJĘTE ZAKRESEM PROJEKTU WYKONYWANEGO PRZEZ PRACOWNIĘ, WYMAGAJĄ UZGODNIENIA PRZEZ PROJEKTANTÓW LUB JEDNOSTKI PROJEKTOWE– BRANŻOWE. W INNYM WYPADKU PROJEKTANT NIE PONOSI ODPOWIEDZIALNOŚCI ZA SKUTKI DZIAŁANIA W/W SYSTEMÓW.
9. WSZYSTKIE PRACE MUSZĄ BYĆ WYKONYWANE ZGODNIE Z ZASADAMI SZTUKI BUDOWLANEJ, Z ZACHOWANIEM SZCZEGÓLNEJ OSTROŻNOŚCI I POD STAŁYM NADZOREM OSÓB UPRAWNIONYCH. ZAKRES WYKONANIA I OBOWIĄZKI PRZY ROBOTACH BUDOWLANYCH STOSOWAĆ ZGODNIE Z WARUNKAMI TECHNICZNYMI WYKONANIA I ODBIORU ROBÓT BUDOWLANO-MONTAŻOWYCH I PODOBNYMI UREGULOWANIAMI BRANŻOWYMI.
10. PROJEKTANT ZASTRZEGA SOBIE PRAWO KONTROLI PRAC NA WSZYSTKICH ETAPACH, W TYM RÓWNIEŻ KONTROLI PREFABRYKACJI MATERIAŁÓW BUDOWLANYCH (ELEMENTÓW STALOWYCH, ELEMENTÓW WYKOŃCZENIA ITP.) W MIEJSCU ICH WYTWARZANIA W CELU ZAPEWNIENIA WŁAŚCIWEGO STANDARDU WYKONANIA OBIEKTU.
11. PROJEKT JEST CHRONIONY PRAWEM AUTORSKIM (DZ. U. 94.24.83 Z DNIA 04.02.94). WSZYSTKIE INFORMACJE ZAWARTE W PROJEKCIE STANOWIĄ WŁASNOŚĆ FIRMY "POLYDOME KAJETAN SADOWSKI" I NIE WOLNO ICH UŻYĆ PONOWNIE, KOPIOWAĆ I REPRODUKOWAĆ BEZ JEJ PISEMNEJ ZGODY.

STADIUM

PROJEKT BUDOWLANY

NAZWA INWESTYCJI

PRZEBUDOWA STREFY WEJŚCIOWEJ ORAZ BUDOWA POCHYLNI PRZY BUDYNKU MIESZKALNYM WIELORODZINNYM DLA OSÓB NIEPEŁNOSPRAWNYCH PORUSZAJĄCYCH SIĘ NA WÓZKACH INWALIDZKICH

ulica	gmina	obręb	arkusz	działka
Pomorska 8	Wrocław	Plac Grunwaldzki	24	13/2

INWESTOR

Wspólnota Mieszkaniowa "Trójka" we Wrocławiu
ul. Pomorska 6/34, 50-218 Wrocław

JEDNOSTKA PROJEKTOWA

Tomasz Łąk
Biuro Inżynieryjne
ul. Kowalska 58/41, 51-423 Wrocław
tel. 604-458-242 e-mail: biuro@biin.pl

BIIN

ARCHITEKTURA:			
dr inż. arch. **Kajetan Sadowski**	Projektant	62/09/DOIA	
mgr inż. arch. **Andrzej Zora**	Sprawdzający	46/06/DOIA	
KONSTRUKCJA:			
mgr inż. **Tomasz Łąk**	Opracowujący	426/01/DUW	
mgr inż. **Tadeusz Gołębiewski**	Sprawdzający	104/80/WBPP	

RYSUNEK

Nazwa:	Skala:
PROJEKT - DETAL 1	1:10
Numer:	Data:

sygnatura	stadium	br.	numer	
1 6 0 5	P B	W	0 0 5	12.2016

Sł-1; szt. 1

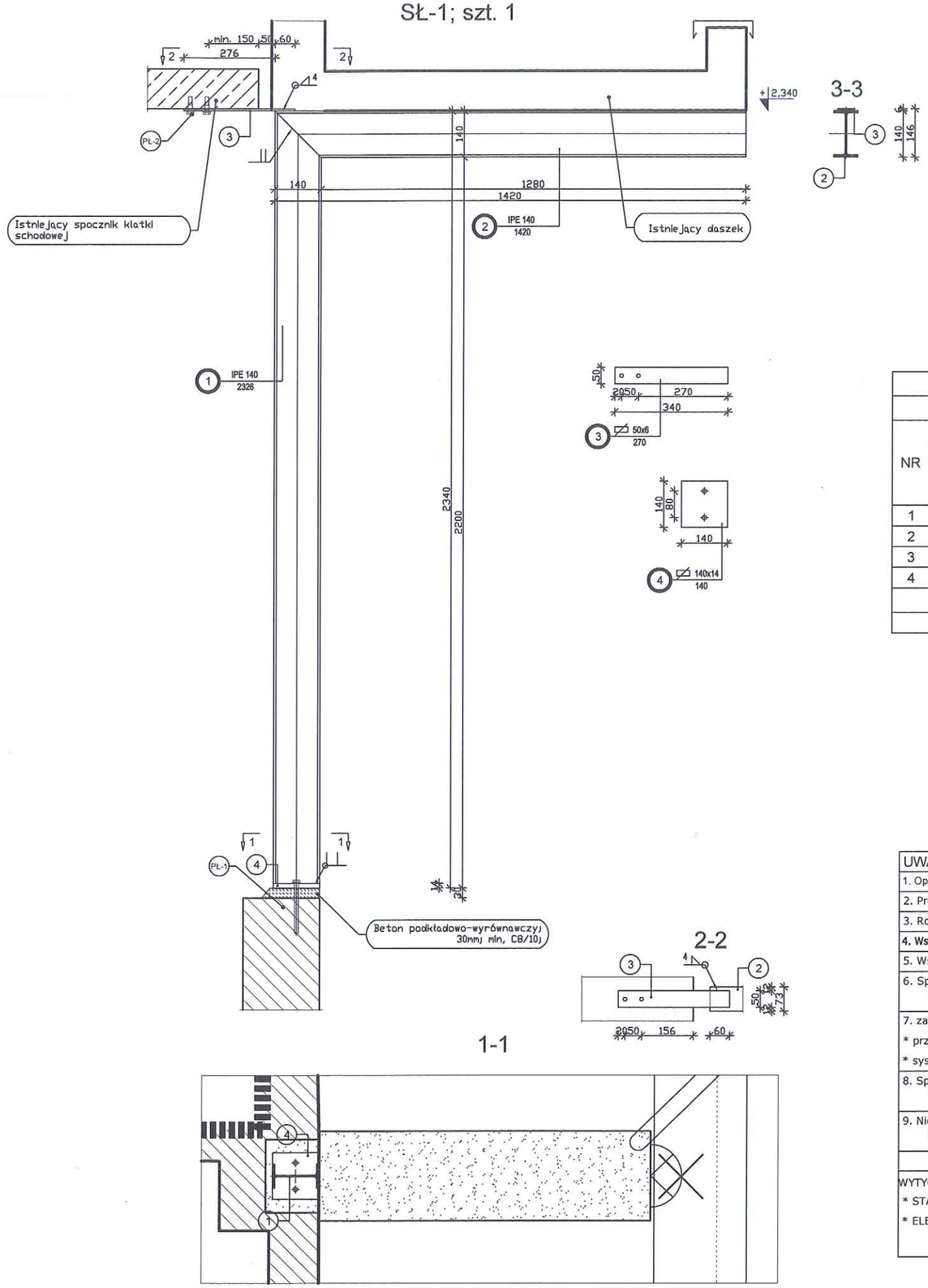

ZESTAWIENIE STALI						
SŁUP Sł-1						
NR	Element	Ilość	Długość jednostkowa	Masa jednostkowa	Masa 1 elementu	Masa całkowita
		[szt.]	[mm]	[kg/m]	[kg/szt.]	[kg]
1	IPE 140	1	2326	12,9	30.01	30.01
2	IPE 140	1	1420	12,9	18.32	18.32
3	◻ 50x6	1	270	2,36	0.64	0.64
4	◻ 140x14	1	140	15,4	2.16	2.16
Dodatek na spoiny 1.5% [kg]						0.8
Masa całkowita wszystkich elementów [kg]						51.88

ZESTAWIENIE ŁĄCZNIKÓW:		
symbol	NAZWA:	sztuk:
PŁ-1 szt.1	ŻYWICA "HIT-HY-150"	
	PRĘT KOTWY HIT-V M12 (5.8)	2
	GŁĘBOKOŚĆ ZAKOTWIENIA 100mm	
	WIERTŁO Ø14	
	PODKŁADKA/-Ø13	2
	NAKRĘTKA/-M12	2
symbol	NAZWA:	sztuk:
PŁ-2 szt.1	ŻYWICA "HIT-HY-150"	
	PRĘT KOTWY HIT-V M10 (5.8)	2
	GŁĘBOKOŚĆ ZAKOTWIENIA 60mm	
	WIERTŁO Ø12	
	PODKŁADKA/-Ø11	2
	NAKRĘTKA/-M10	2

UWAGI:

1. Opracowanie jest wykonywane zgodnie z obowiązującymi normami.
2. Projekt chroniony jest prawem autorskim.
3. Rozpatrywać łącznie z projektami branżowymi.
4. **Wszystkie wymiary należy sprawdzić w miejscu wbudowania przed rozpoczęciem robót.**
5. Wszystkie wymiary podano w [mm]
6. Spoiny nie zaznaczone na rysunku, a konieczne ze względów konstrukcyjnych wykonać jako spoinę a=4
7. zabezpieczenie antykorozyjne:
   * przygotowanie powierzchni Sa2 1/2,
   * system epoksydowy gr. min. 120µm,
8. Spoiny wykonać na pełen przetop na całej długości łączonych elementów. Grubość spoiny czołowej jest równa grubości cieńszego elementu występującego w połączeniu.
9. Niezgodności wymiarów wynikające w trakcie wykonaywania robót budowlanych należy zgłosić do projektanta konstrukcji.

WYTYCZNE MATERIAŁÓW:

* STAL KSZTAŁTOWA: S235JR
* ELEKTRODA: ER-146

STADIUM

PROJEKT BUDOWLANY

NAZWA INWESTYCJI

PRZEBUDOWA STREFY WEJŚCIOWEJ ORAZ BUDOWA POCHYLNI PRZY BUDYNKU MIESZKALNYM WIELORODZINNYM DLA OSÓB NIEPEŁNOSPRAWNYCH PORUSZAJĄCYCH SIĘ NA WÓZKACH INWALIDZKICH

ulica	gmina	obręb	arkusz	działka
Pomorska 8	Wrocław	Plac Grunwaldzki	24	13/2

INWESTOR

Wspólnota Mieszkaniowa "Trójka" we Wrocławiu
ul. Pomorska 6/34, 50-218 Wrocław

JEDNOSTKA PROJEKTOWA

Tomasz Łąk
Biuro Inżynieryjne
ul. Kowalska 58/41, 51-423 Wrocław
tel. 604-458-242 e-mail: biuro@biin.pl

BIIN

KONSTRUKCJA:

mgr inż. **Tomasz Łąk**	Opracowujący	426/01/DUW
mgr inż. **Tadeusz Gołębiewski**	Sprawdzający	104/80/WBPP

RYSUNEK

Nazwa: Konstrukcja wsporcza pod istniejacy daszek przy klatce schodowej.

Skala: 1:20

Numer:

Data: 12.2016

sygnatura				stadium	br.	numer			
1	6	0	5	P	B	W	0	0	6